Prezados Senhores,
Após, cuidadoso exame e estudo das condições e obrigações presentes no Edital e seus anexos do pregão em referência, com os quais concordamos, vimos apresentar a nossa proposta para o fornecimento do(s) material(is) abaixo relacionados:

Ao Órgão 985531 - PREFEITURA MUNICIPAL DE MERCEDES - PR. Pregão Eletrônico N° 382026. Apresentamos nossa proposta de preços.

Item	Descrição	Unidade	Qtd	R$ Unitário	Valor Total
22	REFRIGERADOR DUPLEX - REFRIGERADOR DUPLEX - CAPACIDADE REFRIGERAÇÃO: 400, SISTEMA DEGELO: FROST FREE, COR: BRANCA, TENSÃO ALIMENTAÇÃO: 110/220, CARACTERÍSTICAS ADICIONAIS: PRATELEIRAS REMOVÍVEIS/GAVETAS/ETIQUETA "A"/SISTEM **MARCA:** MIDEA **MODELO/VERSÃO:** 491L - BRANCO - DUPLEX - FROST FREE - INVERT - BIV	Unidade	2,00	3.389,66	6.779,32
				Valor total da proposta:	**6.779,32**

O valor total dessa proposta é de R$6.779,32 (seis mil e setecentos e setenta e nove reais e trinta e dois centavos)

Dados Comerciais:

1. DADOS DA LICITANTE:
RAZÃO SOCIAL: A.J.T.F LTDA / **CNPJ**: 62.231.351/0001-60
INSCRIÇÃO ESTADUAL: 0842049200107
ENDEREÇO: SHS quadra 6 conjunto A, bloco A S/N, sala 501 e 512, Asa Sul, Brasilia-DF Cep:70316-102
CONTATO: THALES PIRES FERREIRA/FELIPE TAVARES FERREIRA
CELULAR: (62)629 8207-5846
ENDEREÇO ELETRONICO: ajflicitacao@gmail.com

Observações:

3. VALIDADE DA PROPOSTA:
- CONFORME O EDITAL
4. CONDIÇÕES DE ENTREGA:
- CIF.
5. PRAZO DE ENTREGA:

CONFORME O EDITAL
6. LOCAL DE ENTREGA:

- CONFORME O EDITAL

7. GARANTIA E ASSISTÊNCIA TÉCNICA:

- CONFORME O EDITAL
8. FORMA DE HABILITAÇÃO:
- Documentos, conforme solicitados.
9. DADOS BANCÁRIOS:
- Banco do Brasil
- Agencia: 3659-5
- Conta Corrente: 68496-1
10. IMPOSTOS E TAXAS:

- O preço cotado inclui todas as despesas com custo, seguro e frete, encargos fiscais, comerciais, sociais e trabalhistas, ou de qualquer natureza, incidentes sobre a venda do(s) produto(s) ofertado(s) nesta proposta.
11. INFORMAÇÕES GERAIS:

- Declaramos que aceitamos todas as condições do presente Edital, bem como as condições da Lei nº 14.133, de 1º de abril de 2021, e suas alterações subsequentes, e também a fornecer os materiais acima relacionados de acordo com seus respectivos descritivos, os quais estão perfeitamente em conformidade com o Edital do referido Pregão, entregá-los dentro do prazo, no local indicado no Contrato.

Brasília-DF, 13 de Outubro de 2026

Representante Legal

ANA JULIA TAVARES FERREIRA
RG: **CPF:** 709.676.491-70

GELADEIRA FORST FREE DUPLEX – 491L – INVERTER COR BRANCO - MIDEA



A nova Geladeira Frost Free Duplex 491L Inverter Flexi-volt Smart Midea vai te surpreender! Ela é moderna e super espaçosa, com freezer de 128L e capacidade total de 491L! Classificação A+++ pelo INMETRO, garantindo até 30% de economia de energia em comparação ao padrão A. Possui o novo Extra Freezer, compartimento com capacidade de 45L, que oferece três níveis de temperatura:-10°C: para conservação de carnes em maior período que no refrigerador. -4°C: cerveja bem gelada. +2°C: frios e laticínios. Conectada, essa geladeira pode ser controlada de qualquer lugar pelo aplicativo Smarthome (iOS e Android), além de ser compatível com Alexa e Google Home. A Tecnologia Inverter traz alimentos melhor conservados, resfriamento rápido, baixo ruído e economia de energia, além de ser Flexi-volt: você não precisa se preocupar com a instalação, a geladeira é bivolt, funciona tanto em 127V quanto 220V. Novo painel touch colorido, o toque de modernidade para sua cozinha, é fácil de se utilizar, mude de forma independente a temperatura do refrigerador e freezer, entre outros ajustes. Conta com a gaveta hortifruti, para armazenagem mais prática de frutas, legumes e verduras. A inteligente prateleira retrátil facilita na armazenagem de itens mais altos.



Com espaço surpreendente e design moderno, a Duplex 491L Midea é ideal para você e sua família! Extra Freezer: O compartimento Extra Freezer*, com capacidade de 45L, oferece três níveis de temperatura: -10°C: para conservação de carnes em um maior período que o refrigerador. -4°C: cerveja bem gelada. +2°C: frios e laticínios. Localizado dentro do refrigerador. Capacidade Surpreendente: 128L de freezer, com 491L de capacidade total, muito espaço para alimentos e bebidas. Conectividade com o app SmartHome, controle sua geladeira de onde estiver pelo celular*. Ajuste a temperatura, selecione funções, gerenciamento do consumo de energias, autodiagnóstico e muito mais. Compatível com Alexa e Google Home. *(iOS 9.0 ou superior e Android 4.0 ou superior) Super econômica: Classificação A+++ pelo INMETRO, garantindo até 30% de economia de energia em comparação ao padrão A Tecnologia Inverter: alimentos melhor conservados, resfriamento rápido, baixo ruído e economia de energia. Flexi-volt: sua geladeira é bivolt, funciona tanto em 127V quanto em 220V. Painel eletrônico touch colorido. Controle a temperatura do Extra Freezer, conecte-se ao app Smarthome,

além de controlar grau a grau a temperatura do refrigerador e do freezer, de forma independente. E também bloqueie o painel. Prateleira retrátil no refrigerador e prateleiras ajustáveis na porta. Se movem para mais opções de espaço conforme sua necessidade. Novo porta bebidas. Turbo freezer: Temperaturas mais baixas em menos tempo. Porta ovos inovador: Grande capacidade para até 28 ovos.

ESPECIFICAÇÕES

Cor: Branco
Tipo: 2 portas
Inteligência Artificial: Não
Classificação Energética: 127vA+++
Capacidade Total (L): 491 L
Capacidade Refrigerador: 363L
Funções: Turbo freezer
Material interno: PP (Polipropileno)

Produto conectado: Sim
Tecnologia: Frost Free
Classificação Energética 220vA+++
Capacidade Freezer128L
Painel: Sim, touch e colorido.
Cor interna: Branco
Material externo: PCM - Pre Coated Metal: substrato de aço zincadocom pintura decorativa aplicada na superfície superior.

Número de portas: 2 portas
Gaveta para Frutas e Legumes: 2 (1 de legumes e 1 de frutas)
Kit bandeja de gelo: Sim, 1 conjunto Twist Ice tray
Trava de segurança: Não

Prateleiras: 3 prateleiras
Bandeja de ovos: 1 (capacidade de até 28 unidades)
Desodorizador: Não

Tipo de degelo: Automático (sistema Frost Free)

Agente expansor: Ciclopentano
Frequência (Hz): 60 Hz
Garantia do Produto: 12 meses

Gás Refrigerante: R600a
Tipo de tomada: 10 A
Garantia Estendida ou Adicional: 10 anos no compressor

Consulta Rede Credenciada: *www.midea.com/br/assistencia-tecnica*

Assistência Técnica: 3003 1005 (Capitais e Regiões Metropolitanas), 0800 648 1005 (Demais Cidades)

Código do Produto: MD-RT650EVD013
Marca: Midea
Qt prateleiras freezer: 1
Itens inclusos na embalagem: 1 Refrigerador, 1 manual, 1 porta ovos (até 28 unidades), 1 bandeja de gelo Twist Ice tray, 1 copo medidor, 1 separador de garrafas.

Com Freezer: Sim
Qt prateleiras refrigerador: 3
Frigobar: Não

AR COMERCIO DE EQUIPAMENTOS LTDA
CNPJ 18.710.690/0001-38

PREGÃO ELETRÔNICO Nº 089/2026

PROPOSTA COMERCIAL

A
Prefeitura de Mercedes / PR.

Prezado Senhores, a empresa AR COMERCIO DE EQUIPAMENTOS LTDA, CNPJ N.º 18.710.690/0001-38, sediada à Rua Santos Dumont nº 2940, Bairro Santo Antônio – Joinville / SC, vem apresentar sua proposta de preços para o item abaixo:

ITEM	DESCRIÇÃO	QTDE	MARCA/ MODELO	VALOR UNIT.	VALOR TOTAL
04	SECADORA DE ROUPAS. Capacidade: 11.2 KG de roupa centrifugada; Abertura frontal; **Tensão: 110 V;** Material do cesto: Aço inox; com ciclo desodorizador; Painel Digital; Secagem por Tombamento; Visualizador de etapas; Programas de secagem: 15 programas de secagem; Garantia de 12 (doze) meses. Equipamento Novo.	01	MIDEA MD100A112/ WW01	R$ 1.987,54	R$ 1.987,54

Validade da proposta: 60 (sessenta) dias;
Dados bancários: C6 BANK (336) – AG nº 0001 / CC nº 42858013-0;
Prazo de entrega é de 15 (quinze) dias corridos;
Local de entrega: conforme edital.
Estão inclusos no preço todos os encargos tributários, trabalhistas, previdenciários, fiscais e comerciais, assim como fretes, seguros e embalagens.
SOMOS EMPRESA DE PEQUENO PORTE - EPP.
GARANTIA DE 12 (DOZE) MESES, CONTRA DEFEITOS DE FABRICAÇÃO.

Curitiba/PR, 08 de Outubro de 2026.

ADEMILSON ROGERIO GONCALVES:64786390968
Assinado de forma digital por ADEMILSON ROGERIO GONCALVES:64786390968
Dados: 2026.10.08 10:21:00 -03'00'

Ademilson Rogério Gonçalves
CPF nº 647.863.909-68
RG nº 4.640.566-8 SSP PR
Sócio Administrador
RESPONSÁVEL PELA ASSINATURA DO CONTRATO/ATA.

SECADORA HEALTHGUARD 11,2KG MIDEA

A secadora HealthGuard Midea busca trazer um cuidado extra ao tratamento das suas roupas. Com exclusiva tecnologia HealthGuard, elimina germes e bactérias, garantindo maior higiene às roupas e buscando o cuidado que você merece nas questões de saúde e segurança de sua família.

Inovadora, traz painel touch e Botão Lunar, que incorpora o painel em LED e a seleção das funções no mesmo lugar. Com a tecnologia SmartSec, ajusta automaticamente o tempo de secagem das suas roupas conforme a necessidade, e com o programa Passa Fácil, proporciona o ponto ideal de umidade nas peças para auxiliar na sua passagem.

Supercompleta, oferece 15 programas e 2 funções para facilitar seu dia a dia.





HealthGuard: tecnologia exclusiva de limpeza e esterilização*

SmartSec: ajusta automaticamente o tempo de secagem das suas roupas conforme a necessidade

Programa Passa Fácil: proporciona o ponto ideal de umidade nas peças para auxiliar na passagem das roupas



Botão Lunar: integra as funções do botão e da tela, oferecendo uma experiência única na sua lavanderia.

Painel Touch: mais sofisticação para sua lavanderia.

Programa Desodorizar: auxilia na remoção de odores desagradáveis das roupas.

Programa Rápido: ideal para secar uma pequena quantidade de peças rapidamente.

Função Antirrugas: acionado após a secagem, ajuda a prevenir o aparecimento de rugas nas roupas.

Supercompleta: conta com 15 programas de secagem e duas funções para facilitar seu dia a dia.

*Esterilizar: ciclo de secagem de 60 minutos com temperaturas de até 60 °C, que elimina germes e bactérias, garantindo mais higiene às roupas.

SECADORA HEALTHGUARD 11,2KG MIDEA

DADOS TÉCNICOS

Nome	Secadora HealthGuard 11,2kg Midea	
Capacidade de secagem, roupa centrifugada (kg)	11,2	
Capacidade de secagem, massa máxima de material têxtil seco* (kg)	10,1	
Voltagem (V)	127	220
Código	MD100A112/WW-01	MD100A112/WW-02
Fabricante	Midea Carrier	
Fornecedor	Springer Carrier LTDA	
Código EAN13 (Springer)	7908198004424	7908198004431
Medidas do Produto (LxAxP cm)	59,5x84x55,5	
Peso Líquido (kg)	33	
Medidas do Produto Embalado (LxAxP cm)	66,5x89x57,5	
Peso Bruto (kg)	36	
Empilhamento	4	
Tipo	Automática	
Cor da cabine	Branca	
Cor da porta	Branco	
Cor interna	Inox	
Material interno (cesto)	Aço inox	
Material externo	Plástico / Aço / Inox	
Conexão sem Fio	Não	
Compatível com o Aplicativo Midea	Não	
Compatível com Alexa e Google	Não	
Acesso ao cesto	Frontal	
Programas de secagem (quantidade)	15	
Programas de secagem	Rápido, mix, jeans, 45', 90', timer, desodorizar, algodão, normal, passa fácil, esterilizar, delicado, sintético, roupa de bebê e lã.	
Funções (quantidade)	2	
Funções	Antirrugas e adiar início	
Níveis de intensidade	3	
Display	Digital	
Cor do display	Laranja	
Pés reguláveis	Sim	
Filtro de fiapos	Sim	
Painel com aviso de erro	Sim	
Timer	De 10 em 10 minutos até 2:00	
Adiar início	Sim (24hras)	
Função silenciar	Sim	
Função desodorizar	Sim	
Função travar painel	Sim	
Filtro	Sim	
Potência (W)	1.550	1.800
Frequência (Hz)	60	

*Este produto é certificado conforme a norma de segurança elétrica IEC60.335-2-11. A carga padrão utilizada nesta norma é especificada em sua composição, dimensão, gramatura e massa têxtil seca em Kg.



GARANTIA

Garantia contra defeitos de fabricação pelo prazo de 24 meses contados a partir da emissão da Nota Fiscal ao consumidor. São 3 meses de garantia legal e 21 meses de garantia especial concedida pela Midea.

Consulte a Rede Credenciada de Assistências Técnicas
https://www.midea.com/br/assistencia/

Atendimento ao Consumidor
Capitais e regiões metropolitanas: 3003 1005
Demais localidades: 0800 648 1005

Maio/2022

Prefeitura de Mercedes- PR

Pregão eletrônico nº 38/2026

Descritivo

Item 1) Micro-ondas 35l Branco Mastercook Midea 127v





Capacidade de 35 L com prato giratório de 31.5 cm que acomoda recipientes maiores para preparos de toda a família.

Potência de 1.45 kW ou 1450w com 10 níveis de ajuste para controlar a temperatura exata conforme o tipo de alimento preparado.

Função de descongelamento automático que calcula o tempo necessário a partir do peso inserido no painel digital.

Função tira odor e tecnologia autolimpante que reduzem resíduos e eliminam odores acumulados após cada utilização.

Temporizador integrado com função manter aquecido para conservar a temperatura dos pratos prontos para servir.

Forno Micro-ondas Midea Master Cook MHP35B 35L

Facilite a sua rotina com o Forno Micro-ondas Midea Master Cook MHP35B 35L. Ele permite derreter, assar, desidratar, fermentar e cozinhar, trazendo mais praticidade, agilidade e versatilidade no preparo dos alimentos.

Função Master Cook

Com a Função Master Cook, o micro-ondas oferece 6 modos inteligentes: derreter, cozinhar, assar, ao vapor, fermentar e desidratar, facilitando o preparo de receitas do dia a dia com eficiência.

Receitas pré-programadas

São 6 receitas pré-programadas para pipoca, arroz, brigadeiro, bolo de caneca, lasanha e pudim, além de 10 níveis de potência que permitem ajustar cada preparo ao resultado desejado.

Funções Especiais

O micro-ondas oferece funções como Descongelar por tempo para carnes, frangos e feijão, Manter Aquecido por até 5 minutos, Limpa Fácil que derrete gordura acumulada e Baby Care para esterilizar acessórios de bebês e aquecer papinhas.

Master Clean

Seu interior conta com o revestimento Master Clean, uma cavidade escura com tecnologia antiaderente que evita o acúmulo de gordura e torna a limpeza rápida e prática. A Tecnologia Smart Plate garante que o prato giratório retorne à posição inicial, facilitando a retirada de xícaras e canecas com segurança.

Capacidade e dimensões

Capacidade total de 35L, com 20L de capacidade interna. Dimensões: 32,5 x 52 x 41,6 cm e peso: 15,4 kg.

Potência e Eficiência Energética

Com potência de 1450W, prato giratório de 31,5 cm, display digital e classificação energética A, o Midea MasterCook 35L combina desempenho, economia e tecnologia.

Características:

- Micro-ondas Midea Master Cook MHP35B
- 35 Litros de capacidade
- Diâmetro do prato: 31,5 cm
- Potência: 1450W
- Display digital com temporizador até 99 minutos
- 10 Níveis de potência
- Funções: Master Cook (derreter, assar, cozinhar, fermentar, desidratar, vapor), Baby Care, Limpa Fácil, Manter Aquecido, Descongelar
- Sistema toque rápido (+30s)
- Desodorizador
- Baixo consumo de energia (Classificação A)
- Design: puxador embutido e acabamento moderno
- Abertura da porta: horizontal com alça embutida
- Tipo: De bancada
- Timer on: Sim
- Função Grill: Não
- Tensão/Volt: 110V, 220V
- Consumo de Energia: A

Conteúdo da embalagem:

- 1 Forno Micro-ondas Midea Master Cook 35L

- 1 Prato de vidro giratório
- 1 Guia rápido
- 1 Manual de instruções

Dimensões:

- Altura: 32,5 cm
- Largura: 52 cm
- Profundidade: 41,6 cm
- Diâmetro do prato: 31,5 cm
- Peso: 15,4 kg

PROPOSTA COMERCIAL

AVANTIS

---

1. IDENTIFICAÇÃO DA PROPONENTE

Nome de fantasia	Avantis Licitações
Razão social	Avantis Comercial Ltda
CNPJ	68.582.475/0001-77
Optante pelo Simples Nacional	[x] Sim [ ] Não
Endereço	Rua Sudário faria
Bairro / Cidade / UF	Nova Aliança- Londrina/PR
CEP	86.077-370
E-mail	avantislicitacoes@gmail.com
WhatsApp	43 99168-9707
Representante legal	Marjorie Eline Fernandes

2. DADOS DA LICITAÇÃO

Órgão/entidade	Prefeitura de Mercedes- PR
Dispensa/ Pregão nº	Nº EDITAL: 38/2026
Objeto	-

3. PROPOSTA DE PREÇOS

Item	Descrição do objeto	Qtd.	Marca/Modelo	Valor unitário	Valor total
1	Micro-ondas 35l Branco Mastercook Midea 127v	1	midea	R$ 666,90	R$ 666,90
				TOTAL	R$ 666,90

4. DADOS PARA PAGAMENTO

Banco	077- Inter
Agência	0001
Conta	56041422-6
Chave Pix	68.582.475/0001-77

5. DECLARAÇÕES

• Os preços apresentados incluem todos os custos diretos e indiretos, tributos, encargos fiscais, sociais, trabalhistas, previdenciários, comerciais, fretes, seguros e demais despesas necessárias ao integral cumprimento do objeto.

• A proposta atende às especificações, condições, quantidades, prazos e demais exigências estabelecidas no edital e no termo de referência, salvo as ressalvas expressamente indicadas neste documento.

• A empresa declara que não incide nas vedações previstas na Lei Federal nº 14.133/2021 e que possui capacidade para executar/fornecer o objeto licitado.

• Validade da proposta: conforme termo de referência.

• Prazo de entrega/execução: conforme termo de referência.

• Garantia: conforme termo de referência.

• Local de entrega/execução: conforme termo de referência.

Londrina/PR, 09 de outubro de 2026.

AVANTIS COMERCIAL LTDA:68582475000177

Assinado de forma digital por AVANTIS COMERCIAL LTDA:68582475000177
Dados: 2026.10.09 14:31:21 -03'00'

PROPOSTA COMERCIAL

PREFEITURA MUNICIPAL DE MERCEDES - PR

Pregão Eletrônico N° 38/2026

DADOS A CONSTAR NA PROPOSTA	PREENCHIMENTO PELA EMPRESA		
Nome empresarial	C MIRANDA CAMPOS COMÉRCIO LTDA		
CNPJ	67.656.852/0001-02		
Endereço	RUA UBATUBA, 76		
Telefone/Fax	31 3157-0722/31 9 88267637		
E-mail	C2EMPREENDIMENTOSBR@GMAIL.COM		
Nome do Responsável pela Proposta	CAMILLA		
Identidade do Responsável	12696777	**CPF do Responsável**	068.914.876-33

DESCRIÇÃO DA PROPOSTA

ITEM	Unidade de Fornecimento	QUANT.	Especificação do item	Valor Unitário R$	Valor Total R$
15	UN	1	WAP Carpet Cleaner Pro 30	R$ 1.787,90	R$ 1.787,90
			VALOR TOTAL DO CONTRATO		R$ 1.787,90

Declaramos que estamos de arcordo com **TERMO DE REFERENCIA do** Processo de compra e seus **ANEXOS**, declaramos ainda que:
1-Esta proposta compreende todas as despesas com mão-de-obra (inclusive leis sociais), materiais, ferramentas, transportes, equipamentos, seguros, impostos e demais encargos necessários à perfeita execução dos serviços contratados;
2-Que os serviços serão executados no prazo de acordo com ordem de serviço.
3-Validade da proposta 90 dias.
4-EMPRESA OPTANTE PELO SIMPLES NACIONAL
4-Dados Bancarios; BANCO DO BRASIL AG-3493-2 C/C 47843-1

Data e Assinatura:

C MIRANDA CAMPOS COMERCIO LTDA:67656852000102

Assinado de forma digital por C MIRANDA CAMPOS COMERCIO LTDA:67656852000102
Dados: 2026.10.13 15:21:01 -03'00'

PRECISA DE AJUDA?

ACESSE NOSSA
CENTRAL DE ATENDIMENTO

As imagens contidas neste manual são meramente ilustrativas.



MANUAL DE INSTRUÇÕES
CARPET CLEANER PRO 30

LEIA O MANUAL
DE INSTRUÇÕES

FW008083
REV00MAR21

INTRODUÇÃO/APRESENTAÇÃO DO PRODUTO

Parabéns!

Você acaba de se tornar uma AUTORIDADE EM LIMPEZA!

Você vai descobrir no seu dia-a-dia, todos os benefícios de utilizar um produto WAP, que é sinônimo de potência, durabilidade, design e principalmente soluções que trazem mais praticidade e desempenho com menor esforço. Dê boas vindas a esse verdadeiro parceiro da limpeza.

www.wap.ind.br

Bem-vindo ao mundo WAP!

Conheça as peças e acessórios que vão facilitar a sua vida

Ao abrir a caixa você vai encontrar todo o respeito que a WAP dedica a você. Aqui estão todas as peças e acessórios que você precisa conhecer bem para obter um melhor resultado. Confira se todos os componentes estão presentes e em perfeito estado. Depois, mãos a obra.

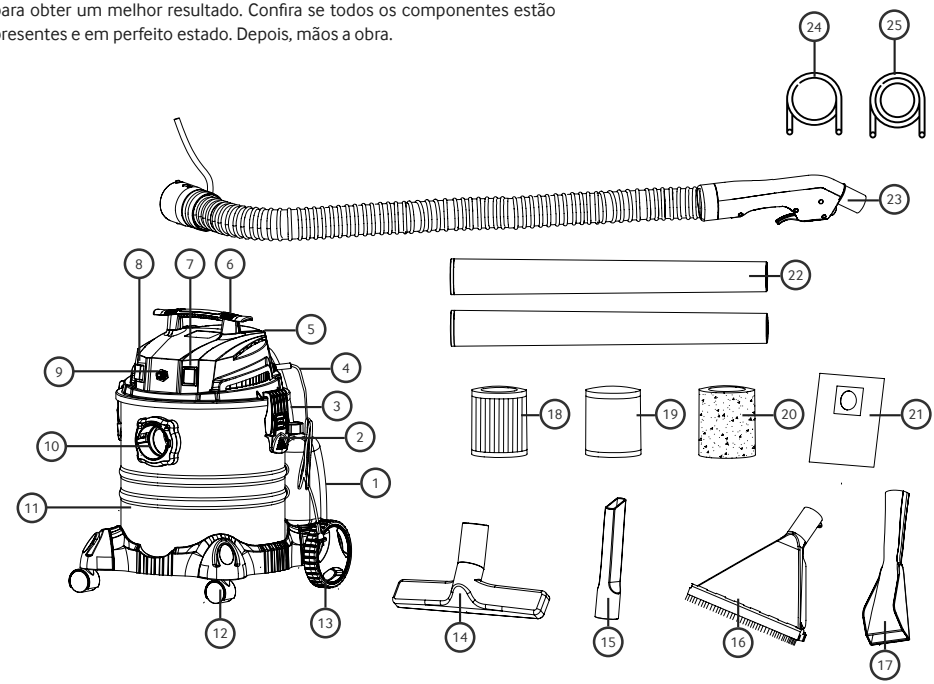

DADOS TÉCNICOS

1. Recipiente de água limpa
2. Fecho de travamento
3. Mangueira de sucção de solução
4. Cabo elétrico
5. Cabeçote
6. Alça
7. Botão BORRIFAR
8. Botão ASPIRAR
9. Conector da mangueira de pulverização
10. Bocal de entrada
11. Recipiente
12. Rodízios dianteiros
13. Rodas traseiras
14. Bico múltiplo
15. Bico canto
16. Bico extrator grande
17. Bico extrator pequeno
18. Filtro HEPA
19. Filtro tela
20. Filtro espuma
21. Filtro de pano lavável
22. Extensões de alumínio
23. Mangueira de aspiração/pulverização
24. Mangueira injetora de líquidos 20 cm
25. Mangueira injetora de líquidos 110 cm

NOTA

Por razões de transporte e embalagem, alguns acessórios poderão ser fornecidos desmontados. Siga as instruções contidas neste manual para realizar a montagem de seu produto.

DADOS TÉCNICOS	
Potência Elétrica (W)	1600
Vácuo (mbar)	190
Volume Total (L)	34,5
Capacidade do Recipiente Água Limpa (L)	4,5
Capacidade Útil do Recipiente Água Suja (L)	22
Comprimento do Cabo Elétrico (m)	5
Peso Líquido (kg)	6
Dimensões do Produto Montado (C x L x A) (cm)	37,5 x 43 x 65

A Fresnomaq Indústria de Máquinas S/A se reserva o direito de promover alterações a qualquer momento e sem prévio aviso, em decorrência de avanços tecnológicos e modificações de especificações técnicas e comerciais. Os valores de performance e dados técnicos indicados neste catálogo, como potência, tensão aplicada, entre outros, podem variar de acordo com os fatores de aplicação (intemperanças do ambiente, superfícies a serem trabalhadas, etc.) e acessórios utilizados. Outra situação que pode nos levar a efetuar algum tipo de alteração referente aos valores de performance, será mediante a atualização e lançamentos de novas versões de produtos da linha.

Esta máquina destina-se para uso comercial, por exemplo, em hotéis, escolas, hospitais, fábricas, lojas, escritórios e locadoras.

OBSERVAÇÕES IMPORTANTES / INSTRUÇÕES DE SEGURANÇA

O manual do usuário que acompanha seu equipamento foi desenvolvido com o objetivo de esclarecer quaisquer dúvidas que possam surgir durante o uso. Além disso, ele contém informações importantes sobre segurança que se seguidas corretamente, podem garantir o bom funcionamento do aparelho e, mais importante, garantir a sua segurança.

Pensando no consumidor, este manual foi produzido com textos objetivos e claros, imagens e fotos que facilitam o entendimento dos procedimentos descritos e enfatizando observações que requerem maior atenção para o melhor uso do aparelho.

LEGENDA:

NOTA

Indica ao usuário detalhes sobre o funcionamento do aparelho, geralmente recomendações da melhor utilização deste.

IMPORTANTE

Indica ao usuário observações muito importantes sobre o funcionamento, recomendações que não podem deixar de ser realizadas para garantir sua segurança.

ATENÇÃO!

Indica ao usuário procedimentos que requerem muita atenção, pois podem trazer riscos ao aparelho e também a saúde do usuário se não realizados corretamente.

PERIGO

Indica ao usuário práticas inseguras quanto ao funcionamento do aparelho, que podem resultar em alto risco à saúde e/ou acidentes graves ou fatais.

INSTRUÇÕES DE SEGURANÇA

Antes da utilização	Após desembalar o produto, os invólucros plásticos e outros materiais da embalagem do produto deverão ficar longe do alcance de crianças e animais, a fim de se evitar riscos de sufocamento ao brincar ou manusear tais resíduos.
	Antes de ligar seu produto, inspecione-o com cuidado. No caso de encontrar algum defeito, não ligue o equipamento e entre em contato com seu distribuidor.
	Antes de utilizar seu equipamento, verifique se a tensão da rede elétrica é a mesma do produto.
	Antes de operar o equipamento, encaixe todos os acessórios necessários de forma correta e depois acione o interruptor liga / desliga. O equipamento deve ser colocado em uma superfície plana e estável.

Durante a utilização	Este produto não deve ser utilizado por pessoas (incluindo crianças) com capacidades físicas, sensoriais ou mentais reduzidas, ou sem experiência e conhecimento, a menos que sejam supervisionadas ou instruídas em relação ao uso do produto por alguém que seja responsável por sua segurança.
	Crianças devem ser supervisionadas para que não brinquem com o produto.
	Nunca deixe a extratora ligada sem supervisão.
	Nunca se afaste do equipamento enquanto este estiver ligado.
	Nunca utilize o cabo elétrico para arrastar ou puxar o produto.
	Não deixe o cabo elétrico em contato com objetos cortantes ou quinas para não danificá-lo.
	Nunca opere este equipamento em locais de risco de incêndio ou explosão, em poças de água ou outros líquidos.

Durante a utilização	Produtos em spray aerosol podem ser inflamáveis. Não os utilize perto da extratora.
	Nunca aspire qualquer tipo de líquidos inflamáveis nem brasas de pontas de cigarro: pode haver risco de explosão.
	Use o equipamento somente para os propósitos descritos neste manual. É vedado o uso para outras finalidades.
	O equipamento nunca deve ser utilizado debaixo d'água. Nunca exponha o equipamento a chuva ou respingos e guarde-o sempre em um local seco.
	Partículas de poeira muito finas, como toner, gesso e cimento podem ir para o motor, uma vez que apresentam uma espessura que dificulta a retenção da partícula no filtro.
	Sempre use o equipamento em ambientes arejados e nunca cubra ou obstrua as entradas de ar.
	Em caso de acidente ou quebra, desligue o equipamento imediatamente.
	Não trabalhe com o equipamento desequilibrado.
	Em função do motor utilizado neste equipamento, é possível que nas primeiras utilizações perceba-se um odor característico de verniz (utilizado para a isolação do mesmo) devido ao aquecimento.
	Procure utilizar a alça para movimentar o equipamento,
	Não force o movimento quando enroscar em algum objeto.
	Objetos grandes, como pedaços de tecido, pedaços grandes de papel e revestimento de maços de cigarro podem obstruir a passagem do ar pela mangueira.
	Estique totalmente a mangueira para garantir que a mesma esteja desobstruída e sem dobras e para que possa operar corretamente.
	Nunca desligue o produto da tomada puxando pelo cabo elétrico. Use o plugue.
	Não prenda, torça, estique ou amarre o cabo elétrico.
	Se o cabo de alimentação estiver danificado, ele deve ser substituído pelo Serviço Autorizado WAP ou por técnicos qualificados para evitar situações de risco.
	Para evitar riscos de choque elétrico, não molhe, nem utilize o produto com as mãos molhadas, nem submerja o cabo elétrico, o plugue ou o próprio produto na água ou em outros tipos de líquidos ou materiais inflamáveis.
	Utilize peças originais. Isso evita danos ao produto e riscos a quem o manipula.
	Conecte o aspirador em uma tomada adequada e em perfeito estado para evitar sobrecarga na rede elétrica e / ou mau contato na tomada.
	Ao acionar o enrolador do cabo, oriente, com as mãos a trajetória do cabo, para que ele não chicoteie no ar atingindo quem o opera e /ou danificando o produto.

Sobre os acessórios	Não torça a mangueira, pois isto pode danificá-la e provocar mau funcionamento.
	Se ocorrer o entupimento ou obstrução dos bocais, mangueiras e tubos, o equipamento só pode ser usado após a desobstrução dos mesmos.
	Nunca puxe a mangueira com força, pode ter obstáculos impedindo o movimento do equipamento.
	AVISO! Não utilize o produto se o cabo de alimentação ou partes importantes do aparelho estiverem danificados, por exemplo, dispositivos de segurança, mangueiras e acessórios.
	AVISO! A mangueira, encaixes e acoplamentos são importantes para a segurança do equipamento. Use apenas acessórios recomendados pelo fabricante.
	Esvazie sempre os recipientes quando estiverem cheios.

IMPORTANTE
Utilize somente solução de limpeza apropriada de baixa espumação.

Sobre reparo, limpeza e manutenção	Desligue o produto da tomada sempre que fizer limpeza / manutenção.
	Os trabalhos de reparo e manutenção devem ser realizados apenas na rede de Serviços Autorizados WAP.
	Desligue o produto da tomada antes de realizar qualquer manutenção ou limpeza e ao substituir peças.
	Nunca limpe o equipamento com álcool, solventes ou outros produtos agressivos de limpeza.
	Desconecte todos os acessórios antes de iniciar a limpeza.
	Esvazie os recipientes sempre antes de guardar o equipamento.
	Periodicamente verifique as condições do filtro de proteção do motor.
	Limpe as peças plásticas com um pano limpo e levemente umedecido em água e detergente neutro.
	Mantenha a extratora em local seco, fresco, ventilado e longe de produtos inflamáveis e / ou explosivos.

IMPORTANTE!	O uso de detergente não apropriado implicará em limpeza irregular, falha na bomba de sucção o qual não será coberto pela garantia.
	A bóia de vedação irá atuar quando o tanque atingir sua capacidade máxima. Nesses casos, o motor irá operar normalmente, porém não irá ocorrer a sucção do líquido.
	Ao término do serviço, descarte o residual do detergente, lave o recipiente e succione água limpa para proceder a limpeza interna da mangueira e da própria bomba.

Dicas para lavagem de pisos e estofados	Ao utilizar a extratora WAP recomendamos sempre fazer uma pré-limpeza do piso, carpete ou estofado.
	Retire todas as sujeiras de grande porte, tais como pedras e outros, em seguida faça uma aspiração completa do piso e também dos estofados antes de começar a lavagem.
	Para uma limpeza mais profunda lance a solução de limpeza com o gatilho pulverizador em toda a superfície e deixe agir por cerca de 2 a 3 minutos. Repita o processo até atingir o nível satisfatório.
	Depois de deixar o produto agir comece a aspirar e lavar simultaneamente, ligue a bomba de pulverização e pressione o gatilho ao mesmo tempo em que o motor de aspiração estiver ligado.
	Após a lavagem simultânea utilize somente a aspiração para secar o piso ou o estofado, recomenda-se deixar o piso secar completamente dentro de um tempo de 4 a 12 horas, variando de acordo com o clima, temperatura do ambiente e material do piso ou carpete.
	Repita o processo injetando somente água para enxagar a superfice.

ATENÇÃO!

Este produto não é adequado ao trabalho em superfícies que liberem substâncias sólidas ou líquidas nocivas à saúde. Não opere o produto sobre escadas ou degraus.

CUIDADO!

Não conserte nem danifique o cabo elétrico. Risco de choque elétrico.

MONTANDO SEU PRODUTO

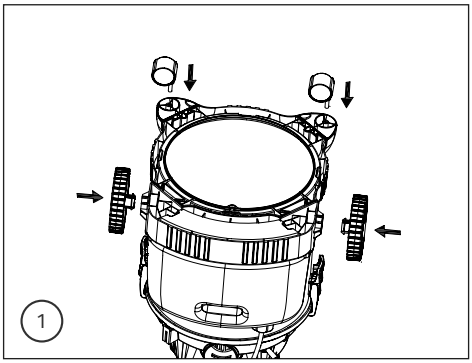

1. Faça a pré-montagem do seu produto, encaixando os rodízios e rodas traseiras.

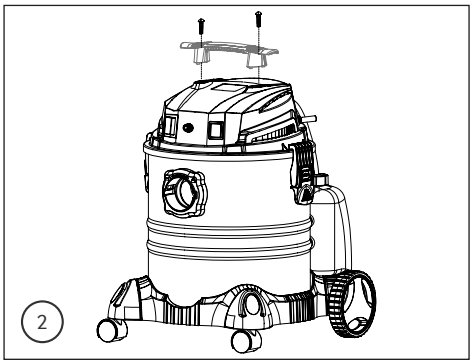

2. Fixe a alça utilizando os parafusos fornecidos com o auxílio de uma chave manual Philips. Antes de ligar o produto, certifique-se de que os botões ASPIRAR e BORRIFAR estejam na posição 0 (desligado).

FUNÇÃO ASPIRAÇÃO DE SÓLIDOS

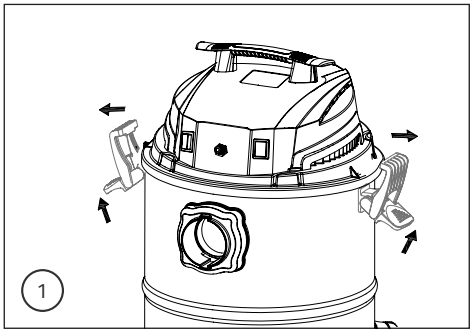

1. Para a utilizar a função de aspiração de sólidos, deve se atentar a montagem de todos os componentes de filtragem. Abra o cabeçote soltando os fechos laterais .

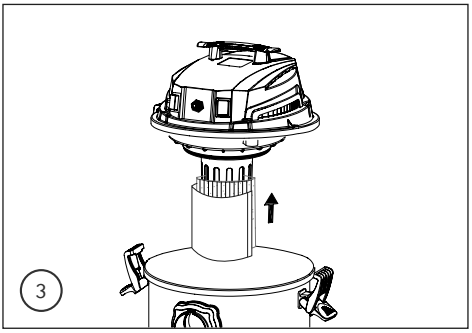

3. Utilize o filtro tela para envolver o filtro HEPA a fim de auxiliar na retenção de partículas maiores.

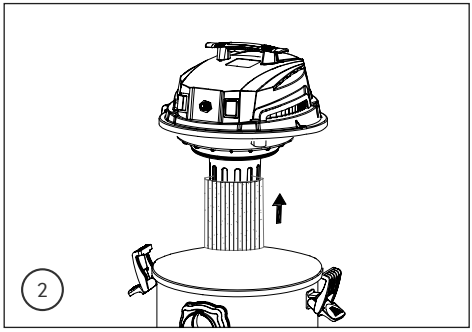

2. Encaixe o filtro HEPA.

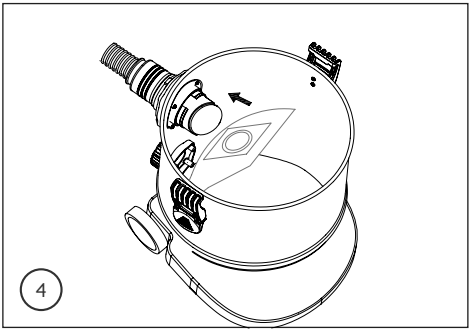

4. Em seguida encaixe o filtro de pano lavável no bocal de entrada de sucção.

ATENÇÃO!

Para aspiração exclusivamente de materiais sólidos, não é necessário a utilização do filtro espuma.

FUNÇÃO ASPIRAÇÃO/EXTRAÇÃO DE LÍQUIDOS

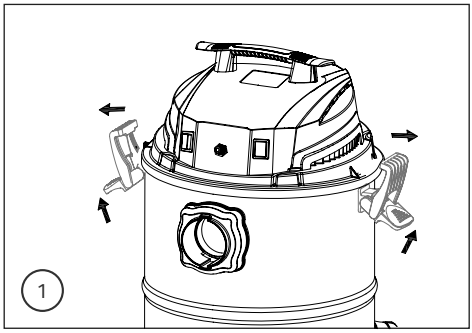

1. Para utilizar a função de aspiração/extração de líquidos, deve se atentar a montagem do componente de filtragem. Abra o cabeçote soltando os fechos laterais .

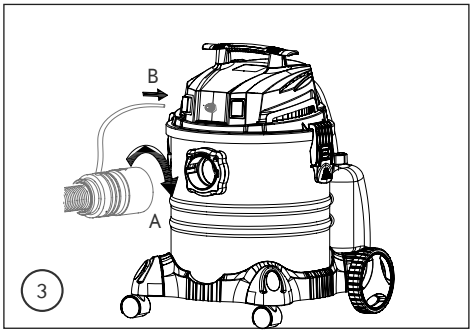

3. Encaixe a mangueira de aspiração no bocal posicionando através dos guias laterais, então gire no sentido horário para travar (A). Conecte a mangueira de pulverização no conector de engate rápido (B).

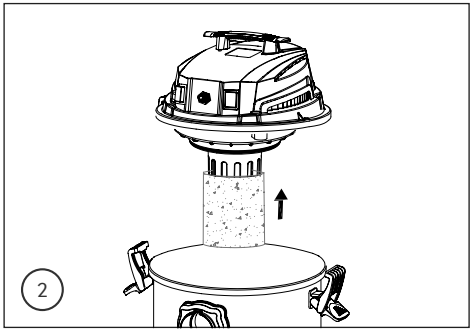

2. Remova o cabeçote e encaixe o filtro espuma.

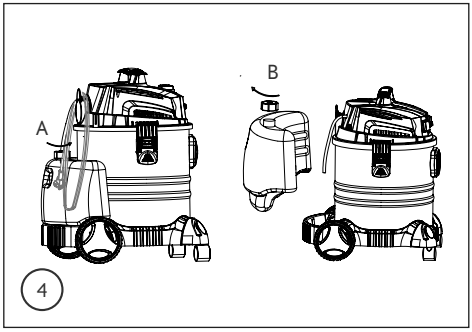

4. Abra a tampa do recipiente de água limpa (A). Remova o recipiente da base de acondicionamento, adicione a solução de limpeza diluída seguindo as recomendações do fabricante e em seguida feche a tampa (B).

ATENÇÃO!

Não utilizar o filtro HEPA, filtro tela e nem o filtro de pano lavável quando operar o produto na função aspiração/extração de líquidos.

IMPORTANTE

A temperatura máxima permitida da solução de limpeza é 40° C.

ATENÇÃO!

- Utilize somente detergentes de baixa espumação específicos para extratoras.
- Não utilize a extratora com detergentes líquidos para louças, roupas, sabão em pó, água sanitária ou solventes como thinner, querosene ou álcool.
- O uso de detergente não apropriado implicará em limpeza irregular e falha na bomba de sucção não coberto pela garantia, utilize somente detergentes para extratoras.
- Após o uso, o(s) filtro(s) e o líquido aspirado devem ser descartados de acordo com a legislação ambiental local.
- Ao término do serviço, descarte o resíduo do detergente, lave o balde e aspire água limpa para proceder a limpeza interna da mangueira e da própria bomba.
- Não deixe o líquido aspirado dentro do tanque após a utilização, pois ele irá oxidar devido à sujeira orgânica rica em microrganismos, deixando um odor desagradável.

MONTAGEM DOS ACESSÓRIOS

Os acessórios que acompanham o produto são adequados para cada tipo de uso e função. Siga as instruções indicadas abaixo:

FUNÇÃO ASPIRAÇÃO DE SÓLIDOS

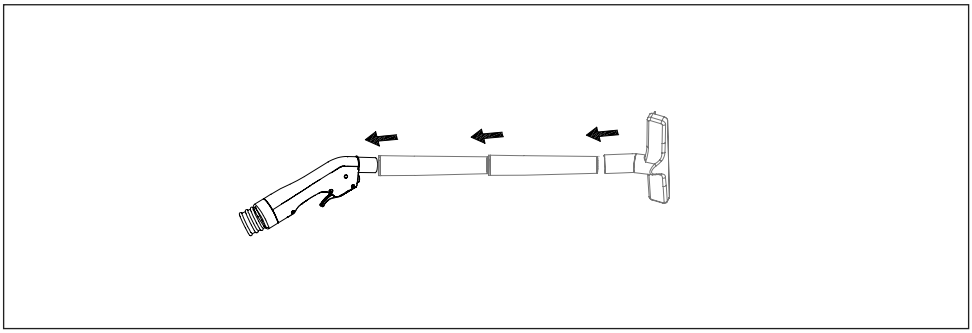

1. Bico múltiplo: Recomendado para limpeza de diferentes tipos de piso, carpetes e tapetes. Deve ser usado com as extensões de alumínio que aumentam o alcance e favorecem a postura. Faça o encaixe das peças conforme sentidos indicados na ilustração.

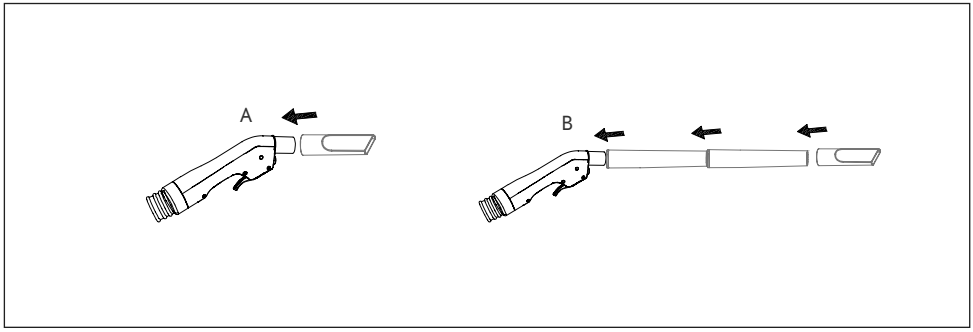

2. Bico canto: Recomendado para limpeza de diferentes tipos de superfícies. Ele facilita a limpeza de cantos e frestas. Pode ser encaixado diretamente na mangueira (A) ou ainda nas extensões (B).

FUNÇÃO ASPIRAÇÃO/EXTRAÇÃO DE LÍQUIDOS

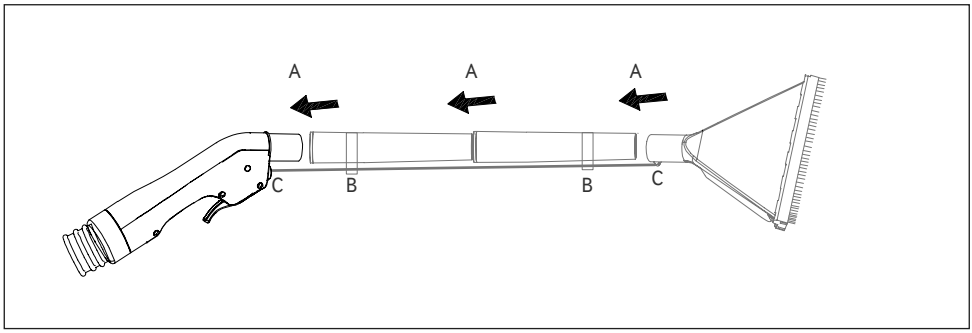

3. Bico extrator grande: Recomendado para a limpeza de pisos, carpetes e tapetes.
A. Faça o encaixe das extensões e bico grande
B. Fixe a mangueira transparente de pulverização de água nas presilhas fornecidas juntamente com o produto.
C. Conecte as mangueiras de água nos conectores engate rápido no gatilho e no bico grande.

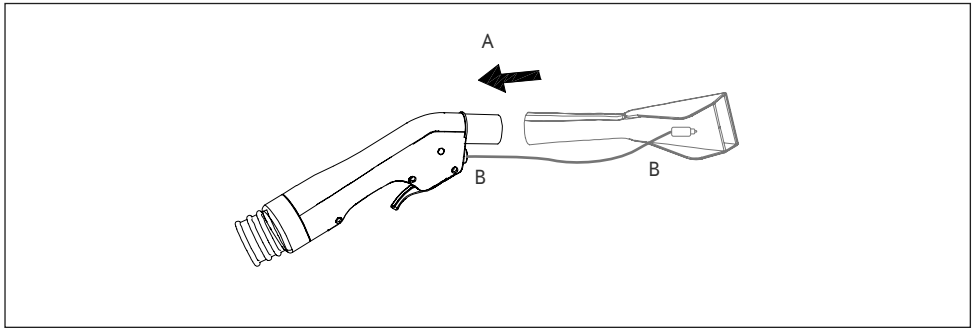

4. Bico extrator pequeno: Recomendado para a limpeza de estofados, sofás, bancos de carro, cadeiras almofadadas, cadeiras de escritório, entre outros.
A. Para utilizá-lo basta encaixá-lo na pistola de pulverização.
B. Em seguida, conecte a mangueira transparente de pulverização de água nos conectores engate rápido.

UTILIZANDO SEU PRODUTO

FUNÇÃO ASPIRAÇÃO DE SÓLIDOS

1. Certifique-se que o produto esteja com os filtros adequados para a aspiração de sólidos conforme instruções fornecidas na página 8.
2. Conecte os acessórios destinados exclusivamente para o modo de aspiração de sólidos conforme indicados na página 10.
3. Ligue o motor de aspiração, pressionando o botão ASPIRAR na posição (I) e inicie o processo de limpeza.
4. Para desligar seu produto, pressione o botão ASPIRAR na posição (0), em seguida remova o plugue da tomada.

FUNÇÃO ASPIRAÇÃO/EXTRAÇÃO DE LÍQUIDOS

IMPORTANTE

Antes de iniciar o processo de extração é recomendado realizar a aspiração da superfície a ser limpa para uma limpeza mais eficaz.

1.Certifique-se que o produto esteja com os filtros e acessórios adequados para a aspiração/extração de líquidos.
2. Desenrole completamente o cabo de alimentação e conecte-o a uma tomada de fácil acesso.
3. Pressione o botão BORRIFAR e acione o gatilho da mangueira de aspiração para borrifar a solução de limpeza.
4. Utilize uma escova com cerdas macias ou equipamento adequado para esfregar a superfície.
5. Pressione o botão ASPIRAR e acione o gatilho de pulverização da mangueira de aspiração para realizar o processo de enxague e extração da sujeira. Deslize o bico extrator lentamente em sua direção, sempre de frente para trás. Solte o gatilho de pulverização quando levantar o bico extrator da superfície.
6. Repita o processo até que não haja mais água suja sendo aspirada, o que poderá ser identificado através do bico extrator que é translúcido.
7. Para secagem mais rápida da superfície, faça o processo de aspiração sem acionar o gatilho de pulverização.
8. Pressione os botões ASPIRAR e BORRIFAR para desligar seu produto e remova o plugue da tomada.

ATENÇÃO!

Seu produto possui uma boia de proteção do motor. Quando o recipiente atingir a sua capacidade máxima, a boia irá automaticamente vedar o canal sucção, para prevenir danos no motor. Quando isso acontecer, você ouvirá um forte ruído. Haverá uma perda imediata de sucção e uma mudança no som do motor. ATENÇÃO! Interrompa o processo imediatamente.

LIMPEZA, CONSERVAÇÃO E ARMAZENAMENTO

LIMPEZA DO SISTEMA DE PULVERIZAÇÃO

1. Adicione água limpa no recipiente de água limpa (1).
2. Conecte a mangueira de aspiração no bocal de entrada (10)
3. Conecte a mangueira de pulverização no conector da mangueira (9).
4. Pressione o botão BORRIFAR na Posição I.
5. Acione o gatilho de pulverização até que seja visível a saída da água limpa.

LIMPEZA DO RECIPIENTE DE ÁGUA SUJA

1. Desligue o produto e remova o plugue da tomada.
2. Desconecte a mangueira de pulverização e de sucção do produto.
3. Destrave os fechos de travamento do cabeçote, em seguida remova-o.
4. Despeje a sujeira contida no interior do recipiente em um ralo.
5. Limpe as sujeiras que restaram no recipiente com um pano úmido.
6. Deixe todas as peças secarem completamente antes de montá-las novamente.

LIMPEZA DOS FILTROS

O uso continuado do aspirador com filtros sujos ou saturados danificará seu equipamento, por isso a correta manutenção e limpeza dos mesmos é muito importante. Siga as instruções abaixo para realizar a limpeza dos filtros.

Filtros para função aspiração de sólidos

1. Remova o cabeçote soltando os fechos laterais.
2. Remova o filtro tela e lave-o sob água corrente, só instale novamente quando estiver completamente seco.
3. Remova o filtro HEPA e retire sujeiras e resíduos sólidos com o auxílio de uma escova com cerdas macias.
4. Remova o saco para pó de pano do bocal de entrada de ar e remova a sujeira em um local apropriado.

Filtros para função aspiração/extração de líquidos

1. Remova o cabeçote soltando os fechos laterais.
2. Remova cuidadosamente o filtro espuma e lave-o em água corrente.
3. Deixe o filtro espuma secar em local arejado, só o coloque novamente quando este estiver completamente seco.

LIMPEZA DO RECIPIENTE

1. Despeje a sujeira contida no interior do recipiente em um ralo.
2. Limpe as sujeiras que restaram no recipiente com um pano úmido.
3. Deixe todas as peças secarem completamente antes de montá-las novamente.

SOLUÇÕES PARA POSSÍVEIS PROBLEMAS

SINTOMA	CAUSA	SOLUÇÃO
O produto não funciona ou o motor para repentinamente	Botão ASPIRAR está na posição (0).	Pressione o botão ASPIRAR está na posição (I).
	Verifique a tensão da rede elétrica	Conectar o produto em uma rede adequada.
	Plugue está fora da tomada ou incorretamente inserido	Coloque o plugue na tomada e certifique-se que está totalmente inserido.
	Fusíveis da rede com defeito	Verifique os fusíveis da sua rede e acione o interruptor novamente.
	Superaquecimento do motor	Espere o aparelho esfriar para depois utilizar.
	Tomada da rede com problema	Verificar se a tomada está operando normalmente.
Não pulveriza água ou está pulverizando pouca água	Recipiente de água limpa está vazio	Complete o recipiente de água.
	Superaquecimento da bomba	Espere o aparelho esfriar para depois utilizar.
	Engates da mangueira transparente podem estar desconectados, ou entupidos.	Verifique se os conectores estão bem encaixados e desobistruidos.
Sem sucção ou com sucção reduzida	O filtro de pano pode estar cheio	Verifique e esvazie o saco de pó conforme descrito anteriormente neste manual
	Os filtros HEPA e tela podem estar saturados	Verifique e limpe todos os filtros conforme descrito anteriormente neste manual
	Objetos obstruindo a mangueira de aspiração	Desobstrua a mangueira de aspiração
	A bóia flutuante para bloqueio de aspiração acionou	Esvazie o recipiente de água suja e limpe os filtros
	Conector da mangueira não foi encaixado corretamente na entrada de aspiração	Reconecte a mangueira na entrada de aspiração
	Rachadura ou furo na mangueira de aspiração	Substitua a mangueira de aspiração
Poeira saindo durante a limpeza visivelmente	Filtros saturados ou ausentes	Limpe os filtros e instale-os novamente
	Filtro de pano cheio	Verifique e esvazie o filtro empoeirado ou substitua-o se necessário
	Aspiração de partículas finas como gesso ou cimento	Não aspire! Este produto não é recomendados para aspiração de particulas finas
	Rachadura ou furo na mangueira de aspiração	Substitua a mangueira de aspiração
Alto ruído ou vibração	Entupimento na mangueira de aspiração	Desobstrua a mangueira de aspiração
	Entupimento nas extensões ou acessórios	Verifique-os e desobstrua
	A bóia flutuante para bloqueio de aspiração acionou	Esvazie o recipiente de água suja e limpe os filtros

Se estas opções não resolverem os problemas acima descritos, entre em contato com um Serviço Autorizado WAP. Para demais esclarecimentos, conecte-se conosco em nossas redes sociais. A WAP tem mais de 700 Serviços Autorizados em todo o Brasil. Se você mora em uma cidade que não tem Serviço Autorizado WAP, basta entrar em contato com o Serviço de Atendimento ao Consumidor (SAC) e solicitar um código de postagem para enviar o equipamento para o Serviço Autorizado mais próximo pelo correio. O código de postagem pode ser utilizado nos casos em que a residência do consumidor fica acima de 40 quilômetros de distância do Serviço Autorizado e quando o produto está no período da garantia.

TERMOS DE GARANTIA

A) Os prazos de garantia
O fabricante garante o aparelho identificado na Nota Fiscal de Venda ao Consumidor Final nas condições e prazos listados a seguir:

1. O prazo de garantia do produto se compõe de:
Garantia legal: 3 meses
Garantia contratual: 9 meses
Garantia total: 12 meses

1.1. Garantia legal
Os componentes (acessórios, mangueira de alta pressão, lanças e bicos de alta pressão, bicos injetores, mangueiras de sucção e aspiração, gatilhos, recipientes, capôs, tubos, extensões, anéis, vedações, anéis o'rings, gaxetas, partes e peças plásticas externas) são garantidos contra defeitos e insuficiências do equipamento que, comprovadamente, se devem a defeitos de material ou de fabricação, pelo prazo legal de 90 (noventa) dias, contados a partir da data de entrega do produto ao consumidor, tendo como base a Nota Fiscal de Venda ao Consumidor Final.

1.2. Garantia contratual
O fabricante garante o aparelho devidamente identificado na Nota Fiscal de Venda ao Consumidor Final, contra qualquer defeito de fabricação que se apresentar no período de 270 (duzentos e setenta) dias, prazo que será contado a partir do término da garantia legal, devidamente comprovados, tendo como base a data de venda constante na Nota Fiscal de Venda ao Consumidor Final.

B) Condições gerais da garantia
1. A garantia abrange a remoção de todos os defeitos ou insuficiências que se devem a defeitos de material ou de fabricação, sendo que todo e qualquer defeito deverá ser comunicado imediatamente a um de nossos Serviços Autorizados WAP.

2. As garantias serão prestadas sem qualquer ônus para o consumidor e não causam uma prorrogação nem um reinício do tempo de garantia. As partes e peças substituídas passam a ser de propriedade da Fresnomaq Indústria de Máquinas S/A.

3. O local da prestação do serviço gratuito de garantia é qualquer um de nossos Serviços Autorizados WAP. Nas demais localidades onde o fabricante não mantiver Serviços Autorizados, os defeitos deverão ser comunicados imediatamente ao revendedor do produto. Nesses casos, as despesas recorrentes de transporte de aparelho, bem como viagem e estadia de um técnico (quando for o caso), acontecerão por conta e custo do consumidor final seja qual for a época ou natureza do serviço.

4. A Fresnomaq Indústria de Máquinas S/A. somente assumirá a garantia se o equipamento estiver acompanhado da Nota Fiscal de Venda e dentro dos prazos acima especificados. Em casos de garantia, o equipamento deverá ser entregue a um de nossos Serviços Autorizados. Ao remeter o equipamento para Serviço Autorizado WAP, deve-se observar que o equipamento esteja bem empacotado e na embalagem original, com indicação completa do remetente, e se possível acompanhada de um breve descrição do defeito. Pedimos a gentileza de verificar o endereço do Serviço Autorizado WAP mais próximo.

5. A Fresnomaq Indústria de Máquinas S/A. não se responsabiliza por qualquer dano pessoal ou material oriundo da utilização imprópria do equipamento. Não nos responsabilizamos por danos causados a pisos, superfícies e outros objetos que tenham sido tratados de forma diferente à indicada no manual de instruções. A garantia cessa também em casos de danificação do aparelho por utilização de produtos químicos não apropriados; de ligações e instalações contrárias às instruções; manuseio inadequado, bem como a não observância das instruções de funcionamento; vazão e pressão; rompimento de lacres; trabalho do equipamento insuficientemente abastecido de água; trabalho com o equipamento sem água; ausência de aterramento na ligação elétrica; tensões e correntes superiores ou inferiores aos valores indicados e recomendados para cada equipamento; utilização de água suja ou impura; filtros de água sujos ou obstruídos, ausência dos filtros; mistura de produtos químicos (espumantes, infláveis ou agressivos à saúde e à natureza); danificação de cabos elétricos e mangueiras; utilização de extensões inadequadas do cabo elétrico; utilização de peças e componentes que não sejam recomendadas pelo fabricante (e devidamente marcados e identificados); a não verificação periódica do nível do óleo, dos filtros, mangueiras e demais dutos; a não regularidade do enxágue do sistema e a exposição e estocagem dos equipamentos de forma diferente à indicada.

6. A garantia também cessará automaticamente quando da verificação de defeitos causados por serviços de reparo e manutenção executados por pessoas não instruídas ou autorizadas para tal.

7. Expirado o prazo de vigência desta garantia, cessará toda a responsabilidade do fabricante quanto à validade dos termos e condições aqui descritos.



RECICLAGEM DO PRODUTO



Visando diminuir o impacto da poluição ambiental, a WAP procura projetar os seus produtos e embalagens com materiais recicláveis, de fácil separação, portanto para o correto descarte destes materiais, procure empresas de separações e reciclagem de materias na sua cidade, evitando que estes sejam descartados no solo, lençóis freáticos, prejudicando sua saúde e bem estar.

VOCÊ ACABA DE SE TORNAR UMA AUTORIDADE EM LIMPEZA!



CONSULTE A RELAÇÃO ATUALIZADA DE
ASSISTÊNCIAS TÉCNICAS AUTORIZADAS NO SITE

www.wap.ind.br

Caso precise de informações adicionais ou tenha dúvidas sobre a garantia, entre em contato através do nosso SAC - Serviço de Atendimento ao Consumidor, pelo telefone ou e-mail abaixo:

Tel.: (41) 3012-7272 | E-mail: sac@wap.ind.br

Wap

Fresnomaq Indústria de Máquinas S/A
Rua Antonio Singer, 200
São José dos Pinhais | PR | Brasil
CEP: 83.090-362

Camolesi Máquinas Ltda

CATÁLOGO

MÁQUINA ELETRÔNICA DE RECORTE DIGITAL

Marca / Mod. **BROTHER - SDX125**



Tela colorida touchscreen | Wi-Fi integrado | Porta USB | Bivolt automático

DESCRIÇÃO TÉCNICA

A máquina eletrônica de recorte digital, marca/mod. **SCAN CUT BROTHER - SDX125**, destinada ao corte de diversos tipos de materiais para confecção de artesanato, personalização e produção gráfica, com operação automática e alta precisão de corte. O equipamento permite o recorte de materiais como papel, papel cartão, adesivos, etiquetas, vinil, tecido, EVA, entre outros materiais compatíveis com o equipamento.

- Possui área útil de trabalho de, no mínimo, **487 cm²**.
- Sistema de corte de **alta precisão**.
- Velocidade de operação **elevada**.
- Compatibilidade com **software** de criação e **edição de projetos**.
- **Conexão com computador** por **cabo USB** e/ou **tecnologia sem fio** (Bluetooth ou equivalente), permitindo o envio de arquivos digitais para execução dos cortes.
- **Acompanha** os **acessórios indispensáveis** ao seu pleno funcionamento, conforme fornecimento do fabricante.
- Possuir **garantia mínima** de **12 (doze) meses** contra defeitos de fabricação.

SOBRE O PRODUTO

Robusta e repleta de recursos incríveis, a **ScanNCut SDX125** permite que você explore um mundo de design em casa e no trabalho. Personalize diversos materiais, como caixas, roupas, decorações, etc. Com o **poder** da **SDX125**, a sua **criatividade** agora não tem limites!

GARANTIA

Mínima de **12 (doze) meses** contra defeitos de fabricação.

ACESSÓRIOS

- Tapete de corte (ou similar)
- Lâmina de corte (ou similar)
- Caneta para marcação (ou similar)
- Espátula de desengate (ou similar)
- Cabo USB
- Capa protetora
- Manual de instruções em português

Camolesi
Máquinas Ltda

CATÁLOGO

MÁQUINA ELETRÔNICA DE BORDADO COMPUTADORIZADA

Marca / Mod. **BROTHER - BE915**



Tela colorida touchscreen | Wi-Fi integrado | Porta USB | Bivolt automático

DESCRIÇÃO TÉCNICA

A máquina de bordado eletrônica computadorizada, marca **Brother - BE915,** com alimentação elétrica bivolt automática (Autovolt), é destinada à execução de bordados computadorizados, possuindo área máxima de bordado de, no mínimo, 130 x 180 mm (13 x 18 cm), velocidade mínima de 650 pontos por minuto (ppm), memória interna para armazenamento de desenhos e capacidade mínima para 190 desenhos de bordado e 13 fontes de letras incorporadas.

- **Tela LCD colorida** sensível ao toque (touchscreen), com no mínimo 3,2 polegadas, permitindo a visualização e edição dos bordados, incluindo funções de redimensionamento, rotação, espelhamento, combinação e posicionamento dos desenhos, bem como biblioteca de molduras e estilos de bordas.
- **Porta USB** para importação de arquivos por meio de pen drive.
- **Conectividade Wi-Fi** integrada.
- Compatibilidade com arquivos de bordado nos formatos **DST e PES**.
- Sistema **automático de passagem de linha** na agulha.
- Controle **automático de tensão da linha**.
- **Bobina** de fácil instalação.
- **Cortador automático de linha**.
- **Iluminação** da área de trabalho em LED.
- **Alimentação elétrica automática** de 100 a 240 V.
- **A máquina deverá ser fornecida acompanhada de, no mínimo, os seguintes acessórios:** bastidor de 130 x 180 mm, bastidor de 100 x 100 mm, calcador para bordado, conjunto de agulhas, no mínimo quatro bobinas, linha para bobina, abridor de casas, tesoura, escova para limpeza, chave de fenda grande, chave de fenda pequena, retentores de carretel nos tamanhos grande, médio e pequeno, redinhas para carretel, bolsa ou estojo para acessórios, capa protetora, manual de instruções em português e guia de referência rápida.

GARANTIA
Mínima de **12 (doze) meses** contra defeitos de fabricação.

ACESSÓRIOS

Bastidores (130 x 180 mm e 100 x 100 mm)	**Calcador** para bordado	**Agulhas**	**Bobinas e linha** para bobina	**Ferramentas** de limpeza e manutenção	**Bolsa** / estojo e capa protetora	Manual em português e guia rápido

AO

ESTADO DO PARANÁ

MUNICÍPIO DE MERCEDES

SETOR DE LICITAÇÕES

OBJETO: Aquisição de equipamentos diversos e mobiliários em geral, a fim de atender as necessidades da Secretaria de Assistência Social do Município de Mercedes/PR.

Processo Licitatório nº 188/2026 **985531**

PREGÃO ELETRÔNICO Nº. 89/2026

PROPOSTA

Prezados Senhores,

A empresa, **CAMOLESI MÁQUINAS LTDA**, pessoa jurídica de direito privado, inscrita no CNPJ/MF sob o nº 12.807.382/0001-49, inscrição estadual 90538308-60, com sede no Travessa do Imperador, 127 Centro, CEP: 87540-000 Pérola – PR, na pessoa do sua representante legal **LETICIA CAMOLESI BAGÃO SILVA**, brasileira, empresária, sócia/administradora, nascida em 15/10/1988, casada sob o regime de separação de bens, portadora da cédula de identidade RG nº 10.163.575-9 SSP/PR e inscrita no CPF nº 062.242.859-42, residente e domiciliada na Rua Travessa do Imperador, 127, Centro, Pérola, Paraná, CEP 87540-000, email: **licitacao02@mafranspecial.com.br,telefone (44) 9 9930-2971**.

Propõe a esse conceituado órgão, o fornecimento de produtos conforme o edital em epígrafe.

item	DESCRIÇÃO	UNID	QUANT.	MARCA /MOD	VALOR PROP.	VALOR TOTAL
17	MÁQUINA DE BORDADO ELETRÔNICA COMPUTADORIZADA,	UNID	1	BORDADEIRA BROTHER - BE915	R$ 5.063,00	R$ 5.063,00
	Nova, de primeiro uso, com alimentação elétrica bivolt automática (Autovolt), destinada à execução de bordados computadorizados, possuindo área máxima de bordado de, no mínimo, 130 x 180 mm (13 x 18 cm), velocidade mínima de 650 pontos por minuto (ppm), memória interna para armazenamento de desenhos e capacidade mínima para 190 desenhos de bordado e 13 fontes de letras incorporadas. Deverá possuir tela LCD colorida sensível ao toque (touchscreen), com dimensão mínima de 3,2 polegadas, permitindo a visualização e edição dos bordados, incluindo funções de redimensionamento, rotação, espelhamento, combinação e posicionamento dos desenhos, bem como biblioteca de molduras e estilos de bordas. O equipamento deverá dispor de porta USB para importação de arquivos por meio de pen drive, conectividade Wi-Fi integrada, compatibilidade com arquivos de bordado nos formatos DST e PES, sistema automático de passagem de linha na agulha, controle automático de tensão da linha, bobina de fácil instalação, cortador automático de linha, iluminação da área de trabalho em LED e alimentação elétrica automática de 100 a 240 V. A máquina deverá ser fornecida acompanhada de, no mínimo, os seguintes acessórios: bastidor de 130 x 180 mm, bastidor de 100 x 100 mm, calcador para bordado, conjunto de agulhas, no mínimo quatro bobinas, linha para bobina, abridor de casas, tesoura, escova para limpeza, chave de fenda grande, chave de fenda pequena, retentores de carretel nos tamanhos grande, médio e pequeno, redinhas para carretel, bolsa ou estojo para acessórios, capa protetora, manual de instruções em português e guia de referência rápida. O equipamento deverá possuir garantia mínima de 12 (doze) meses contra defeitos de fabricação.					

20	MÁQUINA ELETRÔNICA DE RECORTE DIGITAL,	UNID	1	SCAN CUT BROTHER - SDX125	R$ 3.336,29	R$ 3.336,29
	Nova, de primeiro uso, destinada ao corte de diversos tipos de materiais para confecção de artesanato, personalização e produção gráfica, com operação automática e alta precisão de corte. O equipamento deverá permitir o recorte de materiais como papel, papel cartão, adesivos, etiquetas, vinil, tecido, EVA, entre outros materiais compatíveis com o equipamento. Deverá possuir área útil de trabalho de, no mínimo, 487 cm², sistema de corte de alta precisão, velocidade de operação elevada, compatibilidade com software de criação e edição de projetos, conexão com computador por cabo USB e/ou tecnologia sem fio (Bluetooth ou equivalente), permitindo o envio de arquivos digitais para execução dos cortes. O equipamento deverá acompanhar os acessórios indispensáveis ao seu pleno funcionamento, conforme fornecimento do fabricante, e possuir garantia mínima de 12 (doze) meses contra defeitos de fabricação.					
VALOR TOTAL PROPOSTA (OITO MIL, TREZENTOS NOVENTA E NOVE REAIS E VINTE NOVE CENTAVOS)						**R$ 8.399,29**

DECLARAÇÃO

Declaramos que nos preços contidos na proposta que vierem a ser ofertados por meio de lances, estão incluídos todos os custos diretos e indiretos, impostos, lucro empresarial, tributos incidentes, seguro frete e outros necessários ao cumprimento integral do objeto deste edital e seus anexos.

Declaramos de que o valor proposto compreende a integralidade dos custos para atendimento dos direitos trabalhistas assegurados na Constituição Federal, nas leis trabalhistas, nas normas infralegais, nas convenções coletivas de trabalho e nos termos de ajustamento de conduta vigentes na data de entrega das propostas.

VALIDADE PROPOSTA:	60 (SESSENTA) DIAS.
VIGÊNCIA DO CONTRATO/ATA	01 (um) ano, contado da data de assinatura, na forma do artigo 105 da Lei n° 14.133, de 2021.
FRETE	CIF
PRAZO DE GARANTIA:	12 (doze) meses para todos os itens - prazo de garantia é aquele estabelecido na Lei nº 8.078, de 11 de setembro de 1990 (Código de Defesa do Consumidor) para eventuais defeitos de fabricação, a contar da data do recebimento definitivo.
REGISTRO NO ÓRGÃO COMPETENTE	Declaramos que as máquinas estão em conformidade com Norma Regulamentadora (NR) 12 Declaramos que a máquina é isenta de registro do Inmetro em conformidade com a Portaria do Inmetro 148/2022 Declaramos que a máquina é isenta de registro da Anvisa tendo em vista que se caracteriza como Produtos não regularizados como dispositivos médicos.
LOCAL/PRAZO DA ENTREGA:	prazo de 15 (quinze) dias
CONDIÇÕES DE PAGAMENTO:	prazo máximo de 30 (trinta) dias contados a partir do atesto da Nota Fiscal,
MONTAGEM / INSTALAÇÃO:	Se necessário, a Contratante poderá solicitar que a Contratada efetue a montagem do mobiliário em local indicado, sem ônus adicional.
TREINAMENTO:	O Edital e Termo de referencia NÃO exige treinamento

Nos enquadramos nas condições de ME nos termos do Art. 3º da LC 123/2006 e não estamos inseridos nas excludentes hipóteses do 4º daquele artigo, para fins de exercícios dos beneficios previstos na mencionada lei.

Dados Bancários

BANCO: SANTANDER-033 AG-4577 C/C-13003719-1

Proponho-me a obedecer o Edital e fornecer os materiais constantes no PREGÃO ELETRÔNICO Nº. 89/2026

Sem mais para o momento, firmamos.

Pérola/PR 7 outubro 2026

CAMOLESI MAQUINAS LTDA:12807382000149

Assinado de forma digital por CAMOLESI MAQUINAS LTDA:12807382000149
Dados: 2026.10.07 10:05:23 -03'00'

CAMOLESI MÁQUINAS LTDA
CNPJ 12.807.382/0001-49
LETICIA CAMOLESI BAGÃO SILVA
CPF nº 062.242.859-42

AO
ESTADO DO PARANÁ
MUNICÍPIO DE MERCEDES
SETOR DE LICITAÇÕES
OBJETO: Aquisição de equipamentos diversos e mobiliários em geral, a fim de atender as necessidades da Secretaria de Assistência Social do Município de Mercedes/PR.

Processo Licitatório nº 188/2026 **985531**

PREGÃO ELETRÔNICO Nº. 89/2026

DADOS DA EMPRESA

RAZÃO SOCIAL: CAMOLESI MÁQUINAS LTDA
CNPJ: 12.807.382/0001-49
ENDEREÇO: Travessa do Imperador, 127 Centro,
CIDADE: Pérola – Paraná, CEP: 87540-000
TELEFONE: (41)3114-9161 - (WHATS) - CELULAR SUPORTE TECNICO: (41) 99865-0123
E-MAIL licitacao02@mafranspecial.com.br

DADOS DO RESPONSÁVEL LEGAL AUTORIZADO PARA ASSINATURA DA ATA

NOME: LETICIA CAMOLESI BAGÃO SILVA
RG: 10.163.575-9 SSP/PR CPF: 107.250.399-90
ENDEREÇO: Travessa do Imperador, 127 Centro,
CIDADE Pérola – Paraná, CEP: 87540-000
TELEFONE: (44) 9 9940-0352
E-MAIL: licitacao02@mafranspecial.com.br

DADOS BANCÁRIOS.

BANCO: SANTANDER-033 AG-4577 C/C-13003719-1

Pérola/PR 20 setembro 2026

CAMOLESI MAQUINAS LTDA:12807382000149
Assinado de forma digital por CAMOLESI MAQUINAS LTDA:12807382000149
Dados: 2026.10.07 10:05:34 -03'00'

CAMOLESI MÁQUINAS LTDA
CNPJ 12.807.382/0001-49
LETICIA CAMOLESI BAGÃO SILVA
CPF nº 062.242.859-42

AO
ESTADO DO PARANÁ
MUNICÍPIO DE MERCEDES
SETOR DE LICITAÇÕES

OBJETO: Aquisição de equipamentos diversos e mobiliários em geral, a fim de atender as necessidades da Secretaria de Assistência Social do Município de Mercedes/PR.

Processo Licitatório nº 188/2026 **985531**

PREGÃO ELETRÔNICO Nº. 89/2026

TERMO DE CIÊNCIA E CONCORDÂNCIA

Prezados Senhores,

A empresa, CAMOLESI MÁQUINAS LTDA, pessoa jurídica de direito privado, inscrita no CNPJ/MF sob o nº 12.807.382/0001-49, inscrição estadual 90538308-60, com sede no Travessa do Imperador, 127 Centro, CEP: 87540-000 Pérola – PR, na pessoa do sua representante legal LETICIA CAMOLESI BAGÃO SILVA, brasileira, empresária, sócia/administradora, nascida em 15/10/1988, casada sob o regime de separação de bens, portadora da cédula de identidade RG nº 10.163.575-9 SSP/PR e inscrita no CPF nº 062.242.859-42, residente e domiciliada na Rua Travessa do Imperador, 127, Centro, Pérola, Paraná, CEP 87540-000, email: licitacao02@mafranspecial.com.br,telefone (44) 9 9930-2971.

DECLARA: que está ciente e concorda com as disposições e obrigações previstas no Edital, no Termo de Referência e nos demais anexos a que se refere o Pregão em epigrafe, bem como que se responsabiliza, sob as penas da Lei, pela veracidade e legitimidade das informações e documentos apresentados durante o processo de contratação.

Pérola/PR 7 outubro 2026

CAMOLESI MAQUINAS LTDA:12807382000149

Assinado de forma digital por CAMOLESI MAQUINAS LTDA:12807382000149
Dados: 2026.10.07 10:05:45 -03'00'

CAMOLESI MÁQUINAS LTDA
CNPJ 12.807.382/0001-49
LETICIA CAMOLESI BAGÃO SILVA
CPF nº 062.242.859-42

AO
ESTADO DO PARANÁ
MUNICÍPIO DE MERCEDES
SETOR DE LICITAÇÕES

OBJETO: Aquisição de equipamentos diversos e mobiliários em geral, a fim de atender as necessidades da Secretaria de Assistência Social do Município de Mercedes/PR.

Processo Licitatório nº 188/2026 **985531**

PREGÃO ELETRÔNICO Nº. 89/2026

DECLARAÇÃO UNIFICADA

Prezados Senhores,

A empresa, CAMOLESI MÁQUINAS LTDA, pessoa jurídica de direito privado, inscrita no CNPJ/MF sob o nº 12.807.382/0001-49, inscrição estadual 90538308-60, com sede no Travessa do Imperador, 127 Centro, CEP: 87540-000 Pérola – PR, na pessoa do sua representante legal LETICIA CAMOLESI BAGÃO SILVA, brasileira, empresária, sócia/administradora, nascida em 15/10/1988, casada sob o regime de separação de bens, portadora da cédula de identidade RG nº 10.163.575-9 SSP/PR e inscrita no CPF nº 062.242.859-42, residente e domiciliada na Rua Travessa do Imperador, 127, Centro, Pérola, Paraná, CEP 87540-000, email: licitacao02@mafranspecial.com.br,telefone (44) 9 9930-2971.

I-DECLARAÇÃO DE CIÊNCIA E TERMO DE RESPONSABILIDADE:

DECLARA que tomou conhecimento do presente processo e seus respectivos Anexos tomando conhecimento de todas as informações e condições para o fornecimento do objeto, sendo habilitada para o fornecimento do objeto pretendido.

DECLARA, ainda sob as penalidades da lei, que a empresa atende a todos os requisitos de habilitação para participação em procedimentos licitatórios, bem como RESPONSABILIZA-SE pelas transações efetuadas em seu nome, assumindo como firmes e verdadeiras suas propostas, inclusive os atos praticados diretamente ou por seu representante

DECLARA, que se encontra em situação regular perante as Fazendas Nacional, Estadual e Municipal, a Seguridade Social (FGTS), bem como atende a todas as demais exigências de habilitação constantes do edital próprio.

II- DECLARAÇÃO PARA O FIM DE ATENDIMENTO AO VI DO ART. 68 DA LEI Nº 14.133, DE 01 DE ABRIL DE 2021 – DECLARAÇÃO QUE NÃO EMPREGA MENOR DE IDADE:

DECLARA, para fins do disposto no inciso VI do art. 68 da Lei nº 14.133, de 01 de abril de 2021, que não emprega menor de 18 (dezoito) anos em trabalho noturno, perigoso ou insalubre e não emprega menor de 16 (dezesseis) anos, salvo menor, a partir de 14 (quatorze) anos, na condição de aprendiz, nos termos do inciso XXXIII, do art. 7º da Constituição Federal.

Obs.: salvo menor, a partir de 14 (quatorze) anos, na condição de aprendiz, nos termos do inciso XXXIII, do art. 7º da Constituição Federal.

III-DECLARAÇÃO DE INEXISTÊNCIA DE VÍNCULO COM A ADMINISTRAÇÃO PÚBLICA

DECLARA, para todos os fins, especialmente para cumprimento da habilitação, sob as penalidades da lei, que os diretores, responsáveis legais ou técnicos, membro de conselho técnico, fiscal, consultivo,
deliberativo ou administrativo, sócios, administradores e gerentes da empresa acima identificada, da qual somos representantes, não mantém qualquer CARGO, EMPREGO OU FUNÇÃO com a ADMINISTRAÇÃO PÚBLICA DIRETA OU INDIRETA DESTA ADMINISTRAÇÃO, nos termos do Art. 9º, inciso III, §1° da Lei nº 14.133/21 e

DECLARA, ainda, que os seus sócios gerentes e/ou sócios administradores não mantém qualquer CARGO, EMPREGO OU FUNÇÃO com a ADMINISTRAÇÃO PÚBLICA DIRETA OU INDIRETA FEDERAL OU ADMINISTRAÇÃO PÚBLICA DIRETA OU INDIRETA DO MUNICIPIO EM QUESTÃO OU OUTROS ESTADOS DA FEDERAÇÃO, nos termos do Art. 117, inciso X, da Lei Federal nº 8.112/90 e Art. 134, inciso X, da Lei Estadual nº 1.818/2007.

IV - DECLARAÇÃO DE INEXISTÊNCIA DE FATOS SUPERVENIENTES, SUSPENSÃO TEMPORÁRIA OU INIDONEIDADE PARA LICITAR:

DECLARA que não existirem fatos supervenientes ao cadastramento/habilitação no SICAF impeditivos do direito de licitar; bem como não ter recebido Suspensão Temporária ou Declaração de Inidoneidade para licitar ou contratar com nenhum dos Órgãos da Administração Federal, Estadual Municipal, Abraquias; SUSPENSÃO TEMPORÁRIA de participação em licitação e ou IMPEDIMENTO de contratar com a Administração.

V- DECLARAÇÃO DE IDONEIDADE

DECLARA que não foi declarada INIDÔNEA para licitar com o PODER PÚBLICO, em qualquer de suas esferas, para licitar ou contratar com a Administração Federal, Estadual e Municipal. Assumindo a responsabilidade de declarar qualquer ocorrência posterior a esta declaração, pelo prazo de vigência do contrato a ser firmado, bem como a obrigação de manter as respectivas condições de cadastramento/habilitação durante o mesmo período de vigência.

VI - DECLARAÇÃO DE INEXISTÊNCIA DE PARENTESCO

Declara que, em seu quadro societário, não existe nenhum integrante que tenha parentesco por matrimônio, afim ou consanguíneo, até o segundo grau, ou por adoção, com Prefeito, Vice-Prefeito, Secretários, Diretores, Coordenadores e/ou servidores em cargos de chefia, direção ou equivalentes desta Administração.

VII- DECLARAÇÃO DE INEXISTÊNCIA DE TRABALHO DEGRADANTE OU FORÇADO

Declara, para os devidos fins, que não possui, em sua cadeia produtiva, empregados executando trabalho degradante ou forçado, observando o disposto nos incisos III e IV do art. 1º e no inciso III do art. 5º da Constituição Federal.

VIII– DECLARAÇÃO DE RESERVA DE CARGOS PARA PESSOA COM DEFICIÊNCIA:

DECLARA, cumpre as exigências a reserva de cargos prevista em lei para pessoa com deficiência ou para reabilitado da Previdência Social e às regras de acessibilidade previstas na legislação, conforme disposto no art. 93 da Lei nº 8.213, de 24 de julho de 1991 e em outras normas específicas.

IX – DECLARAÇÃO DE INTEGRALIDADE DOS CUSTOS

Declara, em atenção ao § 1º do artigo 63 da Lei nº 14.133/2021, que a proposta econômica compreende a integralidade dos custos para atendimento dos direitos trabalhistas assegurados na Constituição Federal, nas leis trabalhistas, nas normas infralegais, nas convenções coletivas de trabalho e nos termos de ajustamento de conduta vigentes na data de entrega da proposta.

X – DECLARAÇÃO DE CUMPRIMENTO DOS REQUISITOS DE HABILITAÇÃO

DECLARA, que está ciente e concorda com as condições contidas no Edital e seus anexos, bem como de que cumpre plenamente os requisitos de habilitação definidos no Edital, bem como de que a proposta apresentada compreende a integralidade dos custos para atendimento dos direitos trabalhistas assegurados na Constituição Federal, nas leis trabalhistas, nas normas infra legais, nas convenções coletivas de trabalho e nos termos de ajustamento de conduta vigentes na data de sua entrega em definitivo, nos termos do inciso I, do Artigo 63, da Lei Federal nº 14.133/21;

XI – DECLARAÇÃO DE SUSTENTABILIDADE AMBIENTAL

Declara que atende aos critérios de sustentabilidade ambiental, respeitando as normas de proteção do meio ambiente, conforme estabelece a Instrução Normativa nº 01, de 19 de janeiro de 2010, nos casos em que a referida instrução se aplica ao objeto.

XII – DECLARAÇÃO DE REGIME DE MICROEMPRESA OU EMPRESA DE PEQUENO PORTE OU MICROEMPREENDEDOR INDIVIDUAL:

DECLARA, sob as sanções administrativas cabíveis e sob as penas da lei, que esta empresa, na presente data, é considerada:

(X) EMPRESA DE PEQUENO PORTE, conforme inciso II do art. 3º da Lei Complementar nº 123 de 14/12/2006.

Declara ainda que a empresa está excluída das vedações constantes do § 4º do art. 3º da Lei Complementar nº 123 de 14 de dezembro de 2006;

Declara ainda que cumpre os requisitos estabelecidos no artigo 3° da Lei Complementar n.º 123, de 2006, estando apto a usufruir do tratamento favorecido estabelecido em seus arts. 42 a 49, observado o disposto nos §§ 1º ao 3º do Art. 4º, da Lei nº 14.133/21;

Declara que no ano-calendário de realização desta licitação, os valores somados dos contratos celebrados com a Administração Pública não extrapolam a receita bruta máxima admitida para fins de enquadramento como empresa de pequeno porte, nos termos do art. 4º, § 2º da Lei nº 14.133/2021.

XIII- DECLARAÇÃO DE ENQUADRAMENTO REGIME TRIBUTÁRIO:

Considerando a Instrução Normativa n° 123/2012, que Dispõe sobre a retenção de tributos incidentes sobre pagamentos efetuados a pessoas jurídicas pelo fornecimento de bens ou prestação de serviços pelos órgãos da administração pública Federal direta, autarquias, fundações, empresas públicas federais, sociedades de economia mista e demais entidades que menciona, e pelos órgãos da administração pública direta dos estados, do Distrito Federal e dos municípios, inclusive suas autarquias e fundações e a Instrução Normativa n° 2145/2023, que Altera a Instrução Normativa RFB nº 1.234, de 11 de janeiro de 2012, que dispõe sobre a retenção de tributos nos pagamentos efetuados pelos órgãos da administração pública federal direta e indireta e demais pessoas jurídicas que menciona pelo fornecimento de bens e serviços.

Para fins de participação na licitação a empresa, DECLARA, sob as penas da lei que seu regime tributário é: (X) Simples Nacional,
Se o regime tributário for presumido ou real, para efeito da Instrução Normativa, supracitada, estou de acordo com as diretrizes estabelecidas na mencionada Instrução Normativa e realizo a retenção de Imposto de Renda nas notas fiscais de material e/ ou serviços prestados emitidos. A Instrução Normativa destaca empresas que não estão sujeitas a retenção..

XIV- DECLARAÇÃO DE CIÊNCIA E OBSERVÂNCIA À LEI GERAL DE PROTEÇÃO DE DADOS:

Declara que tem ciência da existência da Lei Geral de Proteção de Dados (LGPD) e, se compromete a adequar todos os procedimentos internos ao disposto na legislação, com intuito de proteção dos dados pessoais repassados pela essa Administração. Fica obrigada a comunicar, em até 12 (doze) horas, qualquer incidente de acessos não autorizados aos dados pessoais, situações acidentais ou ilícitas de destruição, perda, alteração, comunicação ou qualquer forma de tratamento inadequado ou ilícito, bem como adotar as providências dispostas no art. 48 da LGPD.

XV- DECLARAÇÃO DE INEXISTÊNCIA DE FATOS IMPEDITIVOS

Declara que a empresa está regular e não sofreu sanções de suspensão ou declaração de inidoneidade por entes da administração pública.

XVI– DECLARAÇÃO DE ELABORAÇÃO INDEPENDENTE DE PROPOSTA

Atesta que a proposta foi feita de forma autônoma e sem conluio ou acordo com outros concorrentes.

XVII-DECLARAÇÃO FINAL

Finalizando, declaramos que temos pleno conhecimento de todos os aspectos relativos à licitação em causa e nossa plena concordância com as condições estabelecidas no Edital da licitação, seus anexos e documento

Pérola/PR 7 outubro 2026

CAMOLESI MAQUINAS LTDA:12807382000149
Assinado de forma digital por CAMOLESI MAQUINAS LTDA:12807382000149
Dados: 2026.10.07 10:06:06 -03'00'

CAMOLESI MÁQUINAS LTDA
CNPJ 12.807.382/0001-49
LETICIA CAMOLESI BAGÃO SILVA
CPF nº 062.242.859-42

AO
ESTADO DO PARANÁ
MUNICÍPIO DE MERCEDES
SETOR DE LICITAÇÕES

OBJETO: Aquisição de equipamentos diversos e mobiliários em geral, a fim de atender as necessidades da Secretaria de Assistência Social do Município de Mercedes/PR.

Processo Licitatório nº 188/2026 **985531**

PREGÃO ELETRÔNICO Nº. 89/2026

DECLARAÇÃO DE MICRO EMPRESA / EMPRESA DE PEQUENO PORTE

Prezados Senhores,

A empresa, CAMOLESI MÁQUINAS LTDA, pessoa jurídica de direito privado, inscrita no CNPJ/MF sob o nº 12.807.382/0001-49, inscrição estadual 90538308-60, com sede no Travessa do Imperador, 127 Centro, CEP: 87540-000 Pérola – PR, na pessoa do sua representante legal LETICIA CAMOLESI BAGÃO SILVA, brasileira, empresária, sócia/administradora, nascida em 15/10/1988, casada sob o regime de separação de bens, portadora da cédula de identidade RG nº 10.163.575-9 SSP/PR e inscrita no CPF nº 062.242.859-42, residente e domiciliada na Rua Travessa do Imperador, 127, Centro, Pérola, Paraná, CEP 87540-000, email: licitacao02@mafranspecial.com.br,telefone (44) 9 9930-2971.

DECLARA para os devidos fins de a quem interessar possa, sob as sanções administrativas cabíveis e sob as penas da lei, que esta empresa, na presente data, é considerada:como EMPRESA DE PEQUENO PORTE, conforme inciso II do art. 3º da Lei Complementar nº 123 de 14/12/2006.

Declara ainda que a empresa está excluída das vedações constantes do § 4º do art. 3º da Lei Complementar nº 123 de 14 de dezembro de 2006;

Declara ainda que cumpre os requisitos estabelecidos no artigo 3° da Lei Complementar n.º 123, de 2006, estando apto a usufruir do tratamento favorecido estabelecido em seus arts. 42 a 49, observado o disposto nos §§ 1º ao 3º do Art. 4º, da Lei nº 14.133/21;

Declara que no ano-calendário de realização desta licitação, os valores somados dos contratos celebrados com a Administração Pública não extrapolam a receita bruta máxima admitida para fins de enquadramento como empresa de pequeno porte, nos termos do art. 4º, § 2º da Lei nº 14.133/2021.

Pérola/PR 7 outubro 2026

CAMOLESI MAQUINAS LTDA:12807382000149 Assinado de forma digital por CAMOLESI MAQUINAS LTDA:12807382000149 Dados: 2026.10.07 10:11:37 -03'00'

CAMOLESI MÁQUINAS LTDA
CNPJ 12.807.382/0001-49
LETICIA CAMOLESI BAGÃO SILVA
CPF nº 062.242.859-42

AO
ESTADO DO PARANÁ
MUNICÍPIO DE MERCEDES
SETOR DE LICITAÇÕES

OBJETO: Aquisição de equipamentos diversos e mobiliários em geral, a fim de atender as necessidades da Secretaria de Assistência Social do Município de Mercedes/PR.

Processo Licitatório nº 188/2026 **985531**

PREGÃO ELETRÔNICO Nº. 89/2026

DECLARAÇÃO OPTANTE PELO SIMPLES CONSTANTE DO INCISO XI DO ART. 4º

Prezados Senhores,

A empresa, CAMOLESI MÁQUINAS LTDA, pessoa jurídica de direito privado, inscrita no CNPJ/MF sob o nº 12.807.382/0001-49, inscrição estadual 90538308-60, com sede no Travessa do Imperador, 127 Centro, CEP: 87540-000 Pérola – PR, na pessoa do sua representante legal LETICIA CAMOLESI BAGÃO SILVA, brasileira, empresária, sócia/administradora, nascida em 15/10/1988, casada sob o regime de separação de bens, portadora da cédula de identidade RG nº 10.163.575-9 SSP/PR e inscrita no CPF nº 062.242.859-42, residente e domiciliada na Rua Travessa do Imperador, 127, Centro, Pérola, Paraná, CEP 87540-000, email: licitacao02@mafranspecial.com.br,telefone (44) 9 9930-2971.

DECLARA para fins de não incidência na fonte do IRPJ, da Contribuição Social sobre o Lucro Líquido (CSLL), da Contribuição para o Financiamento da Seguridade Social (Cofins), e da Contribuição para o PIS/Pasep, a que se refere o art. 64 da Lei nº 9.430, de 27 de dezembro de 1996, que é regularmente inscrita no Regime Especial Unificado de Arrecadação de Tributos e Contribuições devidos pelas Microempresas e Empresas de Pequeno Porte - Simples Nacional, de que trata o art. 12 da Lei Complementar nº 123, de 14 de dezembro de 2006.

Para esse efeito, a declarante informa que:

I - preenche os seguintes requisitos:

a) conserva em boa ordem, pelo prazo de 5 (cinco) anos, contado da data da emissão, os documentos que comprovam a origem de suas receitas e a efetivação de suas despesas, bem como a realização de quaisquer outros atos ou operações que venham a modificar sua situação patrimonial; e

b) cumpre as obrigações acessórias a que está sujeita, em conformidade com a legislação pertinente;

II - o signatário é representante legal desta empresa, assumindo o compromisso de informar à Secretaria da Receita Federal do Brasil e à pessoa jurídica pagadora, imediatamente, eventual desenquadramento da presente situação e está ciente de que a falsidade na prestação dessas informações, sem prejuízo do disposto no art. 32 da Lei nº 9.430, de 1996, o sujeitará, com as demais pessoas que para ela concorrem, às penalidades previstas na legislação criminal e tributária, relativas à falsidade ideológica (art. 299 do Decreto-Lei nº 2.848, de 7 de dezembro de 1940 - Código Penal) e ao crime contra a ordem tributária (art. 1º da Lei nº 8.137, de 27 de dezembro de 1990).

Pérola/PR 7 outubro 2026

CAMOLESI MAQUINAS LTDA:12807382000149
Assinado de forma digital por CAMOLESI MAQUINAS LTDA:12807382000149 Dados: 2026.10.07 10:11:48 -03'00'

CAMOLESI MÁQUINAS LTDA
CNPJ 12.807.382/0001-49
LETICIA CAMOLESI BAGÃO SILVA
CPF nº 062.242.859-42

PROPOSTA COMERCIAL

Pregão Eletrônico nº 89/2026

Data: 07 de outubro de 2026
Validade: 60 dias

DADOS DA EMPRESA PROPONENTE

Razão Social: A. CARNEVALI LTDA
Insc. Estadual: 906.28306-94
CNPJ: 18.012.406/0001-50
E-mail: contato@ckequipamentos.com.br
Telefone: (44) 99865-0966
Dados Bancários: 001 - Ag: 2721-9 - CC: 19920-6
Endereço: Rua Antônio Hipólito, 121, Jd. Alvorada II, Terra Roxa - PR, CEP 85.990-000

DADOS DA PROPOSTA

Cliente / Órgão: MUNICÍPIO DE MERCEDES - PR (UASG 985531)

Objeto: Pregão Eletrônico nº 89/2026 · Processo Licitatório nº 188/2026 · Contratação UASG nº 985531-38/2026 — Aquisição de equipamentos diversos e mobiliários em geral, a fim de atender as necessidades da Secretaria de Assistência Social do Município de Mercedes/PR.

ITENS DA PROPOSTA

Item	Descrição	Qtde	Unid	Preço Un	Total	Marca	Modelo
10	ARQUIVO COM 4 GAVETAS PARA PASTA SUSPENSA. Arquivo em aço com 04 gavetas para pasta suspensa tamanho ofício. Puxadores estampados nas gavetas com acabamento em PVC nas cores cristal ou grafite, fechadura cilíndrica com travamento simultâneo das gavetas e sistema de deslizamento das gavetas por carrinho telescópico em U com 08 rolamentos. Estrutura: Confeccionado em chapa de aço nº 16 (1,50mm), nº 20 (0,90mm), nº 24 (0,60mm) e nº 26 (0,45mm). Acabamento: Tratado pelo processo anti-corrosivo à base de fosfato de zinco e pintura eletrostática a pó com camada de 30 a 40 mícrons com secagem em estufa a 240 ºC na cor cinza. Capacidade: de 40 a 50 pastas por gavetas ou 50 kg no mínimo. Dimensões aproximadas: AltxLargxProf. Externas:1335mmx470mmx570m; Internas (gavetas): 250mmx390mmx480mm;	2	un	R$ 999,90	R$ 1.999,80	LUNASA	AQL22065
12	LONGARINA COM 03 LUGARES, nova, de primeiro uso, com estrutura metálica confeccionada em aço carbono de alta resistência, com acabamento em pintura eletrostática a pó na cor preta ou equivalente, resistente à corrosão. Assentos e encostos individuais confeccionados em polipropileno injetado de alta resistência, em formato anatômico, com ventilação por aberturas no encosto, na cor preta ou equivalente, proporcionando conforto e durabilidade. Base fixa com pés em formato "T", dotados de sapatas para proteção do piso e maior estabilidade. Deverá suportar carga mínima de 120 kg por assento, possuir dimensões compatíveis com três usuários adultos, ser fornecida montada ou acompanhada de todos os acessórios necessários para montagem, manual de instruções em português e garantia mínima de 12 (doze) meses contra defeitos de fabricação.	2	un	R$ 318,90	R$ 637,80	MAQPEL	ERGOPLAST L3
14	CLIMATIZADOR PORTÁTIL. Equipamento destinado à climatização de ambientes internos, com funções mínimas de ventilação, umidificação e resfriamento do ar por evaporação. Deve possuir reservatório de água com capacidade mínima de 4 litros, painel de	1	un	R$ 560,89	R$ 560,89	VENTISOL	CLI09

Item	Descrição	Qtde	Unid	Preço Un	Total	Marca	Modelo
	controle de fácil operação, no mínimo 3 velocidades de ventilação, oscilação automática das aletas para melhor distribuição do ar, filtro para retenção de impurezas e rodízios para facilitar o transporte. Alimentação elétrica em tensão compatível com a rede local (127 V ou 220 V), baixo nível de ruído e potência compatível com ambientes residenciais ou administrativos. O produto deverá ser novo, de primeiro uso, acompanhado de manual de instruções em português e garantia mínima de 12 (doze) meses contra defeitos de fabricação.						

VALOR TOTAL DA PROPOSTA: **R$ 3.198,49**

(Três mil, cento e noventa e oito reais e quarenta e nove centavos)

Declaramos que:

- Nos preços estão incluídos o lucro e todas as despesas e custos com frete, embalagem, seguro, tributos e demais despesas, diretas ou indiretas;
- Examinamos os documentos da licitação e concordamos com todas as condições do Edital e seus Anexos;
- Prazo de validade da proposta: 60 (sessenta) dias;
- Prazo de entrega: conforme disposto em edital.

Terra Roxa/PR, 07 de outubro de 2026.

CK Equipamentos

ASSINADO DIGITALMENTE
ALESSANDRO CARNEVALI
CPF 036.009.599-21

A. Carnevali - LTDA
Alessandro Carnevali
CPF nº 036.009.599-21

FICHA TÉCNICA

ARQUIVO DE AÇO PARA PASTAS SUSPENSAS

04 GAVETAS

DESCRIÇÃO DO PRODUTO

Arquivo com 04 gavetas para pastas suspensas, confeccionado em aço chapa 26 (0,45 mm), sistema de fechadura com chave frontal e travamento simultâneo das gavetas, pés com sapatas niveladoras, capacidade média de 35 kg por gaveta e corrediças telescópicas. Puxadores e porta-etiquetas estampados na própria gaveta. O corpo do arquivo não possui ondulações, ressaltos, rebarbas ou imperfeições no acabamento. Todas as partes são unidas entre si por meio de solda, configurando uma estrutura única. Pintura eletrostática epóxi a pó de alta qualidade e durabilidade, com pré-tratamento de superfície à base de nanotecnologia, que promove melhor resistência contra ferrugem e melhor fixação da tinta.

CARACTERÍSTICAS DO PRODUTO

Tipo	Arquivo de aço para pastas suspensas
Altura	1330 mm
Largura	466 mm
Profundidade	600 mm
Gavetas	04 gavetas para pastas suspensas
Material	Aço chapa 26 (0,45 mm)
Fechadura	Chave frontal com travamento simultâneo
Pés	Sapatas niveladoras
Capacidade por gaveta	35 kg
Corrediças	Telescópicas
Puxadores	Estampados na própria gaveta
Porta-etiquetas	Estampados na própria gaveta
Estrutura	Soldada, estrutura única
Acabamento	Sem ondulações, ressaltos ou rebarbas
Pintura	Eletrostática epóxi a pó
Tratamento de superfície	Pré-tratamento à base de nanotecnologia
Resistência	Melhor resistência contra ferrugem e fixação da tinta



Lunasa®
SOLUÇÕES EM MÓVEIS PARA ESCRITÓRIO

Rua Emílio Henrique Gomes, nº471 - Área industrial - Medianeira/PR

Telefone: (45) 3264-9900

Email: lunasa@lunasa.com.br

MAQPEL

LONGARINA 3 LUGARES POLIPROPILENO.

MARCA – MAQPEL
MODELO – ERGOPLAST L3

Descrição: base fabricada com ferragem dupla em tubo de aço carbono quadrado, pés 40mm x 20mm, travessas 40mm x 20mm, com paredes de 1,2 de espessura. Suporte para o encosto em tubo redondo 7/8. Sapatas plásticas. Pintura epóxi na cor preta. Conjunto assento e encosto em polipropileno injetado anatômico, várias cores. Assento fixado na estrutura através de 4 parafusos e encosto fixado através de pino encaixe em polipropileno. Topos dos tubos fechados por ponteiras em polipropileno injetado de encaixe.

Cor: preto.
Capacidade: 130 kg por lugar.
Medidas: A-1000mm x L-1800mm x P-600mm
Garantia: 1 ano (contra defeitos de fabricação)
Fabricada em conformidade com as normas da abnt e NR17.



IMAGEM ILUSTRATIVA

Produto Configurável
A cadeira foi desenvolvida para oferecer flexibilidade de configuração, possibilitando a personalização de diversos componentes e características de acordo com a necessidade do cliente.

MAQPEL PAPELARIA E EQUIPAMENTOS LTDA
Rua Icaraíma, 2802, Zona IV, Umuarama – Pr. CEP 87.504-400
Fone: (44) 2020 6263 (44) Fone: (44) 98807-5253 maqpelpapelaria@gmail.com
CNPJ 30.320.176/0001-91 I.E. 90779733-35

MAQPEL PAPELARIA E EQUIPAMENTOS LTDA:30320176000191
Assinado de forma digital por MAQPEL PAPELARIA E EQUIPAMENTOS LTDA:30320176000191
Dados: 2026.10.07 09:13:45 -03'00'

Acesse nosso **site**

LANÇAMENTO **2025**





CLIMATIZADOR
CLI 9

POTÊNCIA
65W
Portátil, potente e econômico

MOTOR **AXIAL**
Alta capacidade de ventilação.

9L DE CAPACIDADE
Ideal para o uso doméstico.

SILENCIOSO
Alto desempenho com baixo ruído.

REFRESCANTE
Adicione gelo ao compartimento de gelo para refrescar seu ambiente.

FILTRO **EVAPO. COLMEIA**
Filtro atóxico.

CONTROLE DE **VENTILAÇÃO**
3 níveis de velocidade.

5 em 1

VENTILA | **CLIMATIZA** | **UMIDIFICA** | **FILTRA** | **CIRCULA**

MAIS SAÚDE
Mantém a umidade do ar, evitando doenças respiratórias. Tornando o ambiente mais saudável e aconchegante.







Garantia: 12 meses

DADOS LOGÍSTICOS				DADOS EMBALAGEM										
SKU	DESCRIÇÃO	TENSÃO	CÓD. DE BARRAS	CAIXA	EMP.*	PESO BRU.	PESO LÍQ.	CxLxA - mm	M³	QT.	FABRIC.	POT.	AMBIENTES*	CAP.
19141	CLIMATIZADOR CLI09-01 BR/PR 9 LITROS 65W 127V VENTISOL	127V	7898461978326	UN	6	4,200 Kg	3,200 Kg	390x255x595	0,06	1	Importado	65W	9-16m²	9L
19142	CLIMATIZADOR CLI09-01 BR/PR 9 LITROS 65W 220V VENTISOL	220V	7898461978333	UN	6	4,200 Kg	3,200 Kg	390x255x595	0,06	1	Importado	65W	9-16m²	9L

A Ventisol reserva-se o direito de proceder, sem prévio aviso, as modificações técnicas que julgar conveniente. | Os pesos e medidas dos produtos e embalagens podem ter uma variação de ±3%. | *Valor de Empilhamento Máximo. | **Consumo mensal para uso diário de 1h na velocidade alta. | *** Medida em (m³/s)/W/*m)
*Valores mudam de acordo com a variação climática de cada ambiente e região do Brasil.

VENTISOL | **ventisol**.com.br

PROPOSTA COMERCIAL

Pregão Eletrônico nº 89/2026

Data: 16 de outubro de 2026
Validade: 60 dias

DADOS DA EMPRESA PROPONENTE

Razão Social: A. CARNEVALI LTDA
Insc. Estadual: 906.28306-94
CNPJ: 18.012.406/0001-50
E-mail: contato@ckequipamentos.com.br
Telefone: (44) 99865-0966
Dados Bancários: 001 - Ag: 2721-9 - CC: 19920-6
Endereço: Rua Antônio Hipólito, 121, Jd. Alvorada II, Terra Roxa - PR, CEP 85.990-000

DADOS DA PROPOSTA

Cliente / Órgão: MUNICÍPIO DE MERCEDES - PR (UASG 985531)

Objeto: Pregão Eletrônico nº 89/2026 · Processo Licitatório nº 188/2026 · Contratação UASG nº 985531-38/2026 — Aquisição de equipamentos diversos e mobiliários em geral, a fim de atender as necessidades da Secretaria de Assistência Social do Município de Mercedes/PR.

ITENS DA PROPOSTA

Item	Descrição	Qtde	Unid	Preço Un	Total	Marca	Modelo
02	BEBEDOURO INDUSTRIAL: 50 litros (mín.); 2 torneiras em metal cromado; 127V ou 220V; dimensões: 1.350cm altura x 650cm largura x 550cm profundidade; com termostato regulador de temperatura; em inox 403; reservatório confeccionado em polipropileno atóxico; serpentina interna em inox 304; com boia controladora do nível de água; com pingadeira e dreno; isolante térmico EPS.	2	un	R$ 2.139,07	R$ 4.278,14	KTN	KS 60
03	FORNO ELÉTRICO: forno elétrico de bancada; capacidade de 70 litros, com as funções de grill, temperatura mínima de 90 ºC e temperatura máxima de 230ºC, duração do temporizador de 1h, painel de controle mecânico, produto com luz interior, termostato para controle de temperatura e função de temporizador e acessórios como grelha deslizante e bandeja, potência de 1,7 kw, voltagem de 220V, na cor inox. Dimensões do produto: 68.2 cm de largura, 46.2 cm de altura e 48.5 cm de profundidade pesa cerca de 10.1 kg. Equipamento Novo. Com no mínimo 12 meses de garantia. Referência: Forno de bancada elétrico Philco PFE70I 70L inox 220V.	1	un	R$ 998,10	R$ 998,10	PHILCO	PFE70I
14	CLIMATIZADOR PORTÁTIL. Equipamento destinado à climatização de ambientes internos, com funções mínimas de ventilação, umidificação e resfriamento do ar por evaporação. Deve possuir reservatório de água com capacidade mínima de 4 litros, painel de controle de fácil operação, no mínimo 3 velocidades de ventilação, oscilação automática das aletas para melhor distribuição do ar, filtro para retenção de impurezas e rodízios para facilitar o transporte. Alimentação elétrica em tensão compatível com a rede local (127 V ou 220 V), baixo nível de ruído e potência compatível com ambientes residenciais ou administrativos. O produto deverá ser novo, de primeiro uso, acompanhado de manual de instruções em português e garantia mínima de 12 (doze) meses contra defeitos de fabricação.	1	un	R$ 560,89	R$ 560,89	VENTISOL	CLI09

PROPOSTA COMERCIAL

Pregão Eletrônico nº 89/2026

Data: 16 de outubro de 2026
Validade: 60 dias

Item	Descrição	Qtde	Unid	Preço Un	Total	Marca	Modelo
23	CAIXA DE SOM INTELIGENTE, com assistente virtual integrado e acionamento por comandos de voz, conexão Wi-Fi compatível com redes de 2,4 GHz e Bluetooth, potência mínima de 15 W, sistema de áudio multi-room para reprodução sincronizada em múltiplos dispositivos compatíveis, compatibilidade com serviços de streaming de áudio, reprodução de músicas, podcasts, rádios e demais conteúdos por meio de conexão à internet, microfone integrado para captação de comandos de voz e alimentação elétrica bivolt. Produto novo, acompanhado dos acessórios necessários ao funcionamento e garantia mínima de 12 meses.	1	un	R$ 495,30	R$ 495,30	AMAZON	ECHO DOT 5ªG

VALOR TOTAL DA PROPOSTA: **R$ 6.332,43**

(Seis mil, trezentos e trinta e dois reais e quarenta e três centavos)

Declaramos que:

- Nos preços estão incluídos o lucro e todas as despesas e custos com frete, embalagem, seguro, tributos e demais despesas, diretas ou indiretas;
- Examinamos os documentos da licitação e concordamos com todas as condições do Edital e seus Anexos;
- Prazo de validade da proposta: 60 (sessenta) dias;
- Prazo de entrega: conforme disposto em edital.

Terra Roxa/PR, 16 de outubro de 2026.

ASSINADO DIGITALMENTE
ALESSANDRO CARNEVALI
CPF 036.009.599-21

A. Carnevali - LTDA
Alessandro Carnevali
CPF nº 036.009.599-21

BEBEDOURO

MODELO **KS 60**



CORES DISPONÍVEIS

Inox | Vermelho | Verde kawasaki

Amarelo | Azul | Verde Folha

Preto | Cobre | Lilas

127x62x57 (cm)
AxCxL

110/220Vca

KG
50 KG

TEMPERATURA REGULÁVEL

COMPRESSOR GÁS R134A ECOLÓGICO

RESERVATÓRIO 60 LITROS

AÇO INOX 430 PROTEGIDO C/ PVC

DESCRIÇÃO DO PRODUTO

- Gabinete: Em aço inox 430, protegido com PVC na cor cinza.
- Reservatório: Fabricado em polietileno atóxico.
- Capacidade: Para 60 litros de água gelada.
- Isolamento: EPS.
- Serpentina: Interna, em aço inox 304.
- Chapéu/Aparador: Em aço inox 430.
- Torneiras: Tipo/modelo "rosca" ou jato escolar.
- Altura da torneira ao chão (CM): 85. - Altura torneira à pingadeira (CM): 85.
- Compressor: Embraco/Elgin/Tecumseh.
- Gás utilizado: R134A (ecológico).
- Temperatura: Controle através de termostato com regulagem.
- Tensão: Disponível em 127 Vca ou 220 Vca.
- Torneira opcional: Gelada/Natural.

DIMENSÕES

- Sem embalagem (A x L x C): 1,30m x 70cm x 51cm.
- Com embalagem (A x L x C): 1,37m x 72cm x 75cm.
- Peso: 55Kg.

INFORMAÇÕES ADICIONAIS

- Acompanha filtro para contribuir com a melhoria da qualidade da água.
- Pés reguláveis.
- Flexível/mangueira para escoamento embutida.
- Garantia: 12 meses da emissão da Nota Fiscal.

PROPOSTA COMERCIAL

Pregão Eletrônico nº 89/2026

Data: 09 de outubro de 2026
Validade: 60 dias

DADOS DA EMPRESA PROPONENTE

Razão Social: A. CARNEVALI LTDA
Insc. Estadual: 906.28306-94
CNPJ: 18.012.406/0001-50
E-mail: contato@ckequipamentos.com.br
Telefone: (44) 99865-0966
Dados Bancários: 001 - Ag: 2721-9 - CC: 19920-6
Endereço: Rua Antônio Hipólito, 121, Jd. Alvorada II, Terra Roxa - PR, CEP 85.990-000

DADOS DA PROPOSTA

Cliente / Órgão: MUNICÍPIO DE MERCEDES - PR (UASG 985531)

Objeto: Pregão Eletrônico nº 89/2026 · Processo Licitatório nº 188/2026 · Contratação UASG nº 985531-38/2026 — Aquisição de equipamentos diversos e mobiliários em geral, a fim de atender as necessidades da Secretaria de Assistência Social do Município de Mercedes/PR.

ITENS DA PROPOSTA

Item	Descrição	Qtde	Unid	Preço Un	Total	Marca	Modelo
03	FORNO ELÉTRICO: forno elétrico de bancada; capacidade de 70 litros, com as funções de grill, temperatura mínima de 90 ºC e temperatura máxima de 230ºC, duração do temporizador de 1h, painel de controle mecânico, produto com luz interior, termostato para controle de temperatura e função de temporizador e acessórios como grelha deslizante e bandeja, potência de 1,7 kw, voltagem de 220V, na cor inox. Dimensões do produto: 68.2 cm de largura, 46.2 cm de altura e 48.5 cm de profundidade pesa cerca de 10.1 kg. Equipamento Novo. Com no mínimo 12 meses de garantia. Referência: Forno de bancada elétrico Philco PFE70I 70L inox 220V.	1	un	R$ 998,10	R$ 998,10	PHILCO	PFE70I
14	CLIMATIZADOR PORTÁTIL. Equipamento destinado à climatização de ambientes internos, com funções mínimas de ventilação, umidificação e resfriamento do ar por evaporação. Deve possuir reservatório de água com capacidade mínima de 4 litros, painel de controle de fácil operação, no mínimo 3 velocidades de ventilação, oscilação automática das aletas para melhor distribuição do ar, filtro para retenção de impurezas e rodízios para facilitar o transporte. Alimentação elétrica em tensão compatível com a rede local (127 V ou 220 V), baixo nível de ruído e potência compatível com ambientes residenciais ou administrativos. O produto deverá ser novo, de primeiro uso, acompanhado de manual de instruções em português e garantia mínima de 12 (doze) meses contra defeitos de fabricação.	1	un	R$ 560,89	R$ 560,89	VENTISOL	CLI09
23	CAIXA DE SOM INTELIGENTE, com assistente virtual integrado e acionamento por comandos de voz, conexão Wi-Fi compatível com redes de 2,4 GHz e Bluetooth, potência mínima de 15 W, sistema de áudio multi-room para reprodução sincronizada em múltiplos dispositivos compatíveis, compatibilidade com serviços de streaming de áudio, reprodução de músicas, podcasts, rádios e demais conteúdos por meio de conexão à internet, microfone integrado para captação de comandos de voz e alimentação elétrica bivolt. Produto novo, acompanhado dos acessórios	1	un	R$ 495,30	R$ 495,30	AMAZON	ECHO DOT 5ªG

Item	Descrição	Qtde	Unid	Preço Un	Total	Marca	Modelo
	necessários ao funcionamento e garantia mínima de 12 meses.						

VALOR TOTAL DA PROPOSTA: **R$ 2.054,29**

(Dois mil e cinquenta e quatro reais e vinte e nove centavos)

Declaramos que:

- Nos preços estão incluídos o lucro e todas as despesas e custos com frete, embalagem, seguro, tributos e demais despesas, diretas ou indiretas;
- Examinamos os documentos da licitação e concordamos com todas as condições do Edital e seus Anexos;
- Prazo de validade da proposta: 60 (sessenta) dias;
- Prazo de entrega: conforme disposto em edital.

Terra Roxa/PR, 09 de outubro de 2026.

CK Equipamentos

ASSINADO DIGITALMENTE
ALESSANDRO CARNEVALI
CPF 036.009.599-21

A. Carnevali - LTDA
Alessandro Carnevali
CPF nº 036.009.599-21

FOLDER TÉCNICO

Forno elétrico Philco PFE70I

220 V



70 L
Capacidade

220 V
Tensão elétrica

60 min
Tempo máximo do timer

Imagem do produto divulgada pela Philco.

Especificações técnicas

Característica	Especificação
Capacidade	70 litros
Tensão elétrica	220 V
Temperatura	Ajustável de 90 °C a 230 °C
Aquecimento	Resistências superior e inferior, com seleção individual ou conjunta
Temporizador	Até 60 minutos, com aviso sonoro ao fim do tempo
Iluminação	Luz interna e luz indicadora de funcionamento
Operação contínua	Disponível na posição “Ligado” do seletor de tempo
Acessórios	Grelha e bandeja
Uso previsto	Doméstico, conforme o manual do fabricante

Fontes do fabricante

Página do produto | Manual de instruções

Ficha técnica elaborada com base nas informações do fabricante.

Foto: Philco. Fontes consultadas em 09/10/2026.

Acesse nosso **site**

LANÇAMENTO **2025**





CLIMATIZADOR
CLI 9

POTÊNCIA
65W
Portátil, potente e econômico

MOTOR **AXIAL**
Alta capacidade de ventilação.

9L DE CAPACIDADE
Ideal para o uso doméstico.

SILENCIOSO
Alto desempenho com baixo ruído.

REFRESCANTE
Adicione gelo ao compartimento de gelo para refrescar seu ambiente.

FILTRO **EVAPO. COLMEIA**
Filtro atóxico.

CONTROLE DE **VENTILAÇÃO**
3 níveis de velocidade.

5 em 1

VENTILA | **CLIMATIZA** | **UMIDIFICA** | **FILTRA** | **CIRCULA**

MAIS SAÚDE
Mantém a umidade do ar, evitando doenças respiratórias. Tornando o ambiente mais saudável e aconchegante.







Garantia: 12 meses

DADOS LOGÍSTICOS				DADOS EMBALAGEM										
SKU	DESCRIÇÃO	TENSÃO	CÓD. DE BARRAS	CAIXA	EMP.*	PESO BRU.	PESO LÍQ.	CxLxA - mm	M³	QT.	FABRIC.	POT.	AMBIENTES*	CAP.
19141	CLIMATIZADOR CLI09-01 BR/PR 9 LITROS 65W 127V VENTISOL	127V	7898461978326	UN	6	4,200 Kg	3,200 Kg	390x255x595	0,06	1	Importado	65W	9-16m²	9L
19142	CLIMATIZADOR CLI09-01 BR/PR 9 LITROS 65W 220V VENTISOL	220V	7898461978333	UN	6	4,200 Kg	3,200 Kg	390x255x595	0,06	1	Importado	65W	9-16m²	9L

A Ventisol reserva-se o direito de proceder, sem prévio aviso, as modificações técnicas que julgar conveniente. | Os pesos e medidas dos produtos e embalagens podem ter uma variação de ±3%. | *Valor de Empilhamento Máximo. | **Consumo mensal para uso diário de 1h na velocidade alta. | *** Medida em (m³/s)/W/*m)
*Valores mudam de acordo com a variação climática de cada ambiente e região do Brasil.

VENTISOL | **ventisol**.com.br

Detalhes técnicos



Echo Dot (5ª geração)

Tamanho	100 mm x 100 mm x 89 mm
Peso	304 gramas. O tamanho e o peso reais podem variar de acordo com o processo de fabricação.
Áudio	1x 1,73” drivers full-range
Conectividade wifi	Wifi de banda dupla suporta redes 802.11 a/b/g/n/ac (2,4 e 5 GHz). Incompatível com a conexão a redes wifi ad-hoc (ou ponto a ponto).
Compatibilidade com dispositivos de Casa Inteligente	Wifi, Bluetooth Low Energy e Matter.
Conectividade Bluetooth	Oferece suporte ao Perfil de distribuição de áudio avançada (A2DP) para streaming de áudio do seu dispositivo móvel para o Echo Dot ou do Echo Dot para o seu alto-falante Bluetooth. Perfil de controle remoto de áudio/vídeo (AVRCP) para controle de voz de dispositivos móveis conectados. O controle por voz no modo de mãos livres não é compatível com dispositivos Mac OS X. Os alto-falantes Bluetooth que exigem códigos PIN não são compatíveis.
Requisitos do sistema	O Echo Dot vem pronto para se conectar à rede wifi. O aplicativo Alexa é compatível com dispositivos Fire OS, Android e iOS. A lista de sistemas operacionais compatíveis pode ser encontrada aqui. Determinadas Skills e serviços podem exigir taxas de inscrição ou outros tipos de taxa.
Tecnologia de configuração	A configuração simples de wifi da Amazon permite que clientes conectem dispositivos inteligentes à rede wifi em poucas etapas fáceis. A configuração simples de wifi é outra maneira pela qual Alexa se torna cada vez mais inteligente. Saiba mais.
Garantia	Garantia limitada por 1 ano inclusa. O uso do Echo está sujeito aos termos

Recursos de acessibilidade	O aplicativo Alexa e os produtos habilitados para Alexa incluem vários recursos para clientes com necessidades de acessibilidade relacionadas à visão, audição, mobilidade e fala. Saiba mais sobre a acessibilidade de Alexa.
Inclusos na caixa	Echo Dot 5ª geração, adaptador de energia bivolt na cor branca (15W) e Guia de início rápido
Geração	Echo Dot 5ª geração (2022)
Recursos de privacidade	Tecnologia de palavra de ativação, indicadores de streaming, botão de desligamento do microfone, capacidade de visualizar e excluir suas gravações de voz e muito mais. Visite o Portal de privacidade de Alexa para explorar como Alexa e os dispositivos Echo são desenvolvidos para proteger sua privacidade.
Idioma	Alexa fala português.
Skills e recursos de Alexa	Alexa torna sua vida mais fácil, significativa e divertida ao permitir que a sua voz controle seu mundo. Alexa ajuda você a aproveitar mais ainda as coisas que já ama e descobrir novas possibilidades inimagináveis. Descubra e saiba tudo o que Alexa pode fazer. Você pode encontrar anúncios em dispositivos Echo e Alexa.
Atualizações de segurança de software	Este dispositivo recebe atualizações de segurança de software garantidas até pelo menos quatro anos após o dispositivo estar disponível pela última vez para compra como uma nova unidade em nossos sites. Saiba mais sobre essas atualizações de segurança de software. Se você já possui um Amazon Echo, acesse a página Gerencie seu conteúdo e dispositivos para obter informações específicas do seu dispositivo.
Anatel	16864-22-01698

encontrados aqui.

Características sustentáveis

Este produto possui características sustentáveis reconhecidas por certificações confiáveis.

Pegada de carbono

As emissões de carbono relacionadas ao ciclo de vida deste produto foram reduzidas em comparação a produtos similares ou modelos anteriores.

Conforme certificado por

Reducing CO2

CLIMATE PLEDGE FRIENDLY

Descubra mais produtos com recursos de sustentabilidade. Mais informações

PREGÃO ELETRÔNICO Nº 38/2026

DECLARAÇÕES

A empresa **DIGIPLUS TECNOLOGIA LTDA,** inscrita no CNPJ nº 00.478.911/0001-29, por intermédio de seu representante legal o Sr. Volnei Dandolini, portador da carteira de identidade nº 1.088.332 e do CPF nº 501.851.289-04, **DECLARA** que:

- está ciente e concorda com as condições contidas no edital e seus anexos, bem como de que a proposta apresentada compreende a integralidade dos custos para atendimento dos direitos trabalhistas assegurados na Constituição Federal, nas leis trabalhistas, nas normas infralegais, nas convenções coletivas de trabalho e nos termos de ajustamento de conduta vigentes na data de sua entrega em definitivo e que cumpre plenamente os requisitos de habilitação definidos no instrumento convocatório;
- não emprega menor de 18 anos em trabalho noturno, perigoso ou insalubre e não emprega menor de 16 anos;
- não possui empregados executando trabalho degradante ou forçado, observando o disposto nos incisos III e IV do art. 1º e no inciso III do art. 5º da Constituição Federal;
- não cumpre as exigências de reserva de cargos para pessoa com deficiência e para reabilitado da Previdência Social, previstas em lei e em outras normas específicas, visto não preencher os requisitos até o presente ato, já que a empresa possui menos de 100 funcionários atuando na instituição.
- O licitante organizado em cooperativa deverá declarar, ainda, em campo próprio do sistema eletrônico, que cumpre os requisitos estabelecidos no artigo 16 da Lei nº 14.133, de 2021.
- O fornecedor enquadrado como empresa de pequeno porte deverá declarar, ainda, em campo próprio do sistema eletrônico, que cumpre os requisitos estabelecidos no artigo 3° da Lei Complementar nº 123, de 2006, estando apto a usufruir do tratamento favorecido estabelecido em seus arts. 42 a 49, observado o disposto nos §§ 1º ao 3º do art. 4º, da Lei n.º 14.133, de 2021.

Turvo/SC, 08 de outubro de 2026

VOLNEI DANDOLINI:50185128904
Assinado de forma digital por VOLNEI DANDOLINI:50185128904
Dados: 2026.10.08 07:27:37 -03'00'

Volnei Dandolini
Proprietário
RG.: 1.088.332 - SESP/SC
CPF: 501.851.289-04

PREGÃO ELETRÔNICO Nº 38/2026

DECLARAÇÕES

A empresa **DIGIPLUS TECNOLOGIA LTDA,** inscrita no CNPJ nº 00.478.911/0001-29, por intermédio de seu representante legal o Sr. Volnei Dandolini, portador da carteira de identidade nº 1.088.332 e do CPF nº 501.851.289-04, **DECLARA** que:

- está ciente e concorda com as condições contidas no edital e seus anexos, bem como de que a proposta apresentada compreende a integralidade dos custos para atendimento dos direitos trabalhistas assegurados na Constituição Federal, nas leis trabalhistas, nas normas infralegais, nas convenções coletivas de trabalho e nos termos de ajustamento de conduta vigentes na data de sua entrega em definitivo e que cumpre plenamente os requisitos de habilitação definidos no instrumento convocatório;
- não emprega menor de 18 anos em trabalho noturno, perigoso ou insalubre e não emprega menor de 16 anos;
- não possui empregados executando trabalho degradante ou forçado, observando o disposto nos incisos III e IV do art. 1º e no inciso III do art. 5º da Constituição Federal;
- não cumpre as exigências de reserva de cargos para pessoa com deficiência e para reabilitado da Previdência Social, previstas em lei e em outras normas específicas, visto não preencher os requisitos até o presente ato, já que a empresa possui menos de 100 funcionários atuando na instituição.
- O licitante organizado em cooperativa deverá declarar, ainda, em campo próprio do sistema eletrônico, que cumpre os requisitos estabelecidos no artigo 16 da Lei nº 14.133, de 2021.
- O fornecedor enquadrado como empresa de pequeno porte deverá declarar, ainda, em campo próprio do sistema eletrônico, que cumpre os requisitos estabelecidos no artigo 3° da Lei Complementar nº 123, de 2006, estando apto a usufruir do tratamento favorecido estabelecido em seus arts. 42 a 49, observado o disposto nos §§ 1º ao 3º do art. 4º, da Lei n.º 14.133, de 2021.

Turvo/SC, 08 de outubro de 2026

VOLNEI DANDOLINI:50185128904
Assinado de forma digital por VOLNEI DANDOLINI:50185128904
Dados: 2026.10.08 07:27:37 -03'00'

Volnei Dandolini
Proprietário
RG.: 1.088.332 - SESP/SC
CPF: 501.851.289-04

ESTADO DO PARANÁ

PREFEITURA DE MERCEDES

EDITAL DE PREGÃO ELETRÔNICO Nº 38/2026

EMPRESA: DIGIPLUS TECNOLOGIA LTDA

CNPJ: 00.478.911/0001-29 **I.E:** 253.081.130

ENDEREÇO: RUA LUIZ CIRIMBELLI, 1659, IMIGRANTES, TURVO/SC – CEP: 88.930-000

FONE: (048) 3525-0526

E-MAIL: licitacao@digiplus.com.br **ou** licita@digiplus.com.br

DO OBJETO

OBJETO: Aquisição de equipamentos diversos e mobiliários em geral, a fim de atender as necessidades da Secretaria de Assistência Social do Município de Mercedes/PR.

Planilha de Preços do Edital de Pregão Eletrônico nº 38/2026

PROPOSTA DE PREÇO

ITEM	QTD	UND	DESCRIÇÃO DO ITEM	MARCA	PREÇO UNIT.	PREÇO TOTAL
7	1	**UND**	VENTILADOR DE TETO: Ventilador de teto comercial, com 3 pás, 127v, diâmetro montado: aproximadamente 107 cm. Com garantia mínima de 12 meses. Com suporte para iluminação, sem ruídos altos, ventilador de 3 velocidades. Certificado pela INMETRO.	**VENTISOL MOD: VOT WIND**	R$ 256,34	R$ 256,34
					PREÇO TOTAL	R$ 256,34

Valor Total por Extenso: Duzentos e cinquenta e seis reais e trinta e quatro centavos.

Garantia: 12 (doze) meses após entrega mediante Nota Fiscal.

Validade da Proposta: 60 (sessenta) dias.

Local e Prazo de Entrega: Conforme Autorização de Fornecimento ou Empenho.

Declaro-me de pleno acordo com os termos e condições do Edital modalidade **Pregão Eletrônico nº 38/2026,** apresentando a seguinte proposta financeira para fornecimento dos itens abaixo:

Preços Cotados: Todos os preços cotados são absolutamente líquidos, já inclusos todas as despesas que influam nos custos, tais como: transporte, seguro e frete, tributos (impostos, taxas, emolumentos, contribuições fiscais e parafiscais), obrigações sociais, trabalhistas, encargos comerciais ou de qualquer natureza e todos os ônus diretos e indiretos.

Dados Bancários:

Banco: Banco do Brasil **Agência:** 0993-8 **Conta Corrente:** 5395-3 **Cidade:** Turvo/SC

Turvo/SC, 08 de outubro de 2026.

VOLNEI DANDOLINI:50185128904

Assinado de forma digital por VOLNEI DANDOLINI:50185128904
Dados: 2026.10.08 07:32:08 -03'00'

Volnei Dandolini

Proprietário

RG.: 1.088.332 - SESP/SC

CPF: 501.851.289-04

PRODUTO NACIONAL

VENTILADOR DE TETO WIND INVERTER

Para 1 lâmpada E27 até 20W
Lâmpadas não inclusas





CONTROLE REMOTO

- Iluminação
- Ventilação
- Exaustão
- Velocidades
- Timer até 4h

O Motor Inverter DC de corrente contínua possui uma eficiência energética muito elevada, pois a potência de entrada é adaptada durante o funcionamento. Com uma eficiência muito maior, gerando alta rotação e grande fluxo de vento com baixo consumo de energia.

Motor Inverter
Alto rendimento com baixo consumo.

Econômico Triplo A
Até 75% mais econômico.

Sistema Easy Plug
Instalação elétrica em 3 passos.

Tecnologia Ecoblend
Mix de composição de poliestireno, polipropileno e aditivos de qualidade alemã.

ATUALIZAÇÃO 2022

- **Motor bivolt automático Full Range**
Mesmo havendo oscilação na energia elétrica, o motor mantém a velocidade e o fluxo de vento.

- **Motor estável com prolongada vida útil**
Regula a potência, usando apenas o necessário, reduzindo o esforço no funcionamento.

- **6 velocidades e função Wave**
Função que alterna automaticamente entre as 6 velocidades, gerando conforto para o sono.

- **Pás aerodinâmicas**
Design que maximiza a ventilação e reduz o desgaste do motor.

- **Conjunto tecnológico**
Placa de comando eletrônico, bobinas 100% cobre, imã permanente, rolamentos blindados e eixo central de 14mm.





Garantia de **12 meses**

DADOS LOGÍSTICOS										DADOS TÉCNICOS						CLASSIFICAÇÃO		
SKU	DESCRIÇÃO	TENSÃO	CÓD. DE BARRAS	P. BRUTO	P. LÍQUIDO	CAIXA	CxLxA (mm)	M³	EMP.*	RPM	POT.	VAZÃO	CONSUMO**	EFIC.***	Área****	MÁX.	MÉD.	MÍN.
14579	VENTILADOR DE TETO WIND BR 3P INJ BRAN C/R INVERTER BIVOLT VENTISOL	127V-220V~	7898461974632	2,825 Kg	2,600 Kg	1 UN	425x175x200	0,014	7	420	30W	7.056m³/hr	0,73kWh/mês	0,081	20m²	A	A	A

A Ventisol reserva-se o direito de proceder, sem prévio aviso, as modificações técnicas que julgar conveniente. | Os pesos e medidas dos produtos e embalagens podem ter uma variação de ±15%. | *Valor de Empilhamento Máximo. | **Consumo mensal para uso diário de 1h na velocidade alta. | ***Medida em (m³/s)/W(**m) | ****Aproximadamente

VENTISOL | ventisol.com.br

CATÁLOGO TÉCNICO DE PRODUTO

ITEM 21 | COLCHÃO DE SOLTEIRO D33



Identificação e especificações

Marca anunciada	**Palace Móveis**
Produto	Colchão de solteiro, 100% espuma
Material do núcleo	Espuma de poliuretano
Densidade	D33
Dimensões (A × L × C)	14 × 78 × 188 cm
Revestimento	Tecido 100% poliéster
Tratamentos anunciados	Antiácaro e antialérgico
Suporte anunciado	Até 150 kg
Certificação	Anúncio declara espuma certificada pelo INMETRO; documentação não fornecida
Garantia anunciada	3 meses
Envio	São Paulo; produto enviado dobrado
Montagem	Anúncio informa “necessita montagem: sim”

Descrição comercial

Colchão de solteiro confeccionado em espuma de poliuretano D33, com revestimento em tecido 100% poliéster. Segundo o anúncio, proporciona firmeza, suporte e conforto, com tratamento antiácaro e antialérgico. Dimensões de 78 cm de largura, 188 cm de comprimento e 14 cm de altura.

gov.br
Documento assinado digitalmente
EDNEYA SOARES DA SILVA DOS SANTOS
Data: 09/10/2026 16:12:09-0300
Verifique em https://validar.iti.gov.br

PROPOSTA COMERCIAL — MINUTA PARA CONFERÊNCIA

Pregão Eletrônico nº 38/2026 | UASG 985531
Prefeitura Municipal de Mercedes — PR

IDENTIFICAÇÃO DO LICITANTE

Razão social: EDNEYA SOARES DA SILVA DOS SANTOS | Nome fantasia: MULTI MIX DISTRIBUIDORA

CNPJ: 31.438.461/0001-74 | Inscrição Estadual: 91192876-07

Endereço: Rua Verno Scherer, 1439, Centro, CEP 85948-146 — Pato Bragado/PR

Telefone: (41) 8441-7965 | E-mail: NEYA.SOARES92@GMAIL.COM

Representante legal: Edneya Soares da Silva dos Santos — Proprietária

ITEM PROPOSTO

Item / Quantidade	Produto	Valor unitário	Valor total	Marca
21 / 15 unid.	Colchão solteiro D33 — 78 × 188 × 14 cm	R$ 335,00	R$ 5.025,00	Palace Móveis

Valor total da proposta: R$ 5.025,00 (cinco mil e vinte e cinco reais).
validade: 60 dias

ESPECIFICAÇÃO REQUERIDA PELO EDITAL

Colchão de solteiro confeccionado em espuma de poliuretano com densidade mínima D33; revestimento em tecido resistente, com tratamento antialérgico e antiácaro; dimensões de 0,78 m × 1,88 m e altura mínima de 14 cm; atendimento às normas ABNT aplicáveis e certificação INMETRO; produto novo, adequadamente acondicionado para transporte, com garantia mínima de 12 meses contra defeitos de fabricação.

Dados bancários: Sicredi (748) | Agência 0715 | Conta 56617-5 | Chave Pix: NEYA.SOARES92@GMAIL.COM

Pato Bragado/PR, 09 de outubro de 2026.

gov.br Documento assinado digitalmente
EDNEYA SOARES DA SILVA DOS SANTOS
Data: 09/10/2026 16:12:09-0300
Verifique em https://validar.iti.gov.br

EDNEYA SOARES DA SILVA DOS SANTOS
Proprietária — CPF 065.804.849-00

Proposta de Preços nº. 10396/57809

Pregão Eletrônico 38/2026 - UASG: 985531

Abertura: 07/10/2026 as 08:00

Proponente:
Inovart Comercio de Equipamentos Ltda - EPP
Rua Bom Jesus do Iguape, nº 960
Bairro: Hauer - Curitiba/PR - CEP 81610-040
Fone: (41) 3388-3401 - Whats: (41) 3388-3401
E-mail: proposta@inovart.net.br
CNPJ 12.308.936/0001-63 - I. E.: 9052785330

Para:
Prefeitura Municipal de Mercedes - PR
Rua Doutor Oswaldo Cruz, 555
Bairro: Centro - Mercedes/PR - CEP 85998-000
Fone: (45) 3256-8000 - Fax:
E-mail: licitacao@mercedes.pr.gov.br
A/C.: Sr(a).

INOVART

Proposta de Preços nº. 10396/57809

Grupo: **0** Lote: **0** Item: **19** Qtd.: **1 und** Produto: **Objeto: Mesa de Pebolim**

Especificação Técnica:

MESA DE PEBOLIM, nova, de mesa de peboliprimeiro uso, destinada a atividades recreativas, confeccionada com estrutura resistente em madeira maciça ou material de qualidade equivalente ou superior, proporcionando elevada durabilidade e estabilidade. Deverá possuir acabamento em verniz ou pintura de alta resistência, varões tubulares em aço com sistema de segurança embutido, bonecos confeccionados em polipropileno (PP) ou material equivalente de alta resistência, distribuídos em duas equipes com cores distintas, contador manual de pontos integrado em ambas as extremidades da mesa, pés reforçados e nivelados, garantindo estabilidade durante a utilização. As dimensões deverão ser de aproximadamente 1,36 m de comprimento, 0,78 m de largura e 0,87 m de altura, admitindo-se variação de até 5%, com peso aproximado de 38 kg, O equipamento deverá ser fornecido acompanhado de, no mínimo, 02 (duas) bolinhas oficiais para pebolim, prontas para uso, e possuir garantia mínima de 06 fabricação.

Valor Unitário:	**R$ 1.650,83**	Um Mil, Seiscentos e Cinquenta Reais e Oitenta e Três Centavos		
Valor Total:	**R$ 1.650,83**	Um Mil, Seiscentos e Cinquenta Reais e Oitenta e Três Centavos		
Marca: **Klopf**		Modelo: **1070**	Entrega(dias): **15**	Garantia(meses): **6**
Entrega(s):	1 und ----> Rua Doutor Oswaldo Cruz, 555 - Centro - CEP: 85998-000 - Mercedes/PR			
Total Proposta:	**R$ 1.650,83**	Um Mil, Seiscentos e Cinquenta Reais e Oitenta e Três Centavos		

Validade Proposta: **60 dias**

Prazo pgto edital: **30 dias**

Declaramos que nos preços propostos estão incluídas todas e quaisquer despesas e total concordância com o edital e seus anexos.

Declaramos que a proposta econômica compreende a integralidade dos custos para atendimento dos direitos trabalhistas assegurados na Constituição Federal, nas leis trabalhistas, nas normas infralegais, nas convenções coletivas de trabalho e nos termos de ajustamento de conduta vigentes na data de entrega das propostas.

Declaramos que a empresa enquadra-se como ME/EPP, cumprindo os requisitos do artigo 3º da Lei Complementar nº 123 de 14 de dezembro de 2006 e que está apta a usufruir tratamento favorecidoestabelecido nos artigos 42º ao 49º da referida Lei.

*** Enquadrada no SIMPLES Nacional ***

- Caixa Econômica Federal (104) - Agência: 7266 - Conta Corrente: 578440308-3 INT

Dados do representante legal da empresa para assinatura do contrato:

- Ana Lucia Navarrete de Almeida - Administrador (a) - RG: 3.485.038-0 - CPF: 847.329.891-87
- Rua: Augusto Zibarth - 1081 - Casa 33 - Uberaba - Curitiba/PR - CEP 81560-360

Curitiba, 7 de Outubro de 2026

Inovart Comercio de Equipamentos Ltda - EPP

Ana Lucia Navarrete de Almeida
RG 3.485.038-0

ANA LUCIA NAVARRETE DE ALMEIDA:84732989187

Assinado de forma digital por ANA LUCIA NAVARRETE DE ALMEIDA:84732989187
Dados: 2026.10.08 11:07:32 -03'00'

RAZÃO SOCIAL: MICRON INFORMÁTICA LTDA CNPJ: 39.791.096/0001-99
ENDEREÇO: RUA NIDOLFO CARLOS MATJE - 616 - CENTRO EM MARAVLHA-SC TELEFONE: (49) 99828-5327
E-MAIL: MICRONINFORMTICA.ADM@GMAIL.COM
BANCO:756 - AG:3032 - N° C/C 150.132-1 / PIX 39.791.096/0001-99

Ao Órgão 985531 - PREFEITURA MUNICIPAL DE MERCEDES - PR. Pregão Eletrônico N° 38/2026. Apresentamos nossa proposta de preços.

Item	Descrição	Unidade	Qtd	R$ Unitário	Valor Total
13	TELEVISOR - TELEVISOR - TAMANHO TELA: 50, VOLTAGEM: 220, CARACTERÍSTICAS ADICIONAIS: 4K, 2 HDMI, 2 USB, BLUETOOTH, TIPO TELA: CRISTAL LÍQUIDO, ACESSÓRIOS: CONTROLE REMOTO **MARCA:** AOC **MODELO/VERSÃO:** 50U70	Unidade	1,00	2.129,75	2.129,75
				Valor total da proposta:	**2.129,75**

O valor total dessa proposta é de R$2.129,75 (dois mil e cento e vinte e nove reais e setenta e cinco centavos)

Dados Comerciais:
BANCO: BANCO DO BRASIL 001
AG: 858-3
CC: 43110-9

BANCO:756 - AG:3032 - N° C/C 150.132-1 / PIX 39.791.096/0001-99

Observações:
PRAZO DE GARANTIA A garantia deverá ser de no mínimo 24 meses Para todos os Itens a contar do recebimento definitivo do objeto pela Contratante.
LOCAL E PRAZO DE ENTREGA De acordo com o especificado neste Edital. Obs.: No preço cotado já estão incluídas eventuais vantagens e/ou abatimentos, impostos, taxas, fretes, transporte e encargos sociais, obrigações trabalhistas, previdenciárias, fiscais e comerciais, assim como despesas com transportes e deslocamentos e outras quaisquer que incidam sobre a contratação.
VALIDADE DA PROPOSTA COMERCIAL De 120 dias contados a partir da data da sessão pública do Pregão.
Declaramos que os produtos cotados atendem a todas as especificações do Anexo I do Edital

RESPONSÁVEL PELA PROPOSTA E ASSINANTE DO CONTRATO/ATA
Responsável pela proposta assinante do Contrato/Ata:
Nome: JACSON EICHSTAEDT
CPF: 011.090.619-51
E-mail: MICRONINFORMATICA.ADM@GMAIL.COM

19 de Outubro de 2026

Representante Legal

RG: **CPF:**

DADOS DE ASSINATURA

O documento acima foi assinado digitalmente e está em conformidade com a Resolução CG ICP-Brasil nº 182, de 18 de fevereiro de 2021.
Para verificar a assinatura, visite o site https://verificador.iti.gov.br e selecione este arquivo.

O(s) certificado(s) utilizado(s) para assinatura em 19/10/2026 09:24:11 é(são):

Nome: **MICRON INFORMATICA LTDA**
CNPJ: 39.791.096/0001-99
Data: 19/10/2026 09:24:11

Série 7045

50U7045/78G



Imagem/Display

Tamanho de tela	50"
Processador / Engine de imagem	Quad Core
Tipo de painel	DLED
VA/IPS	Painel VA
Design	Sem bordas
Resolução do painel	4K UHD
Frequência	60 Hz
Proporção de tela	16:9
Ângulo de visão	178°
Brilho	230
Taxa de contraste dinâmico	1:200.000
Tempo de resposta	<8 ms
Resolução de display suportadas (inputs de vídeo)	480i, 480p,576i, 576p,720p,1080i,1080p, 3840x2160p 24/25/30/50/60Hz
Input Lag	<= 20ms
HDR	HDR10

Interface Smart

Interface Smart (sistema operacional)	Roku TV
Idiomas	Inglês / Português / Espanhol / Alemão / Francês
PIP (picture in picture)	-
Características controle remoto	Padrão definido pela Roku
Comando de voz	Via Roku Mobile App no Smartphone Android e iOS
Assistentes virtuais	Compatível com Google Assistant / Works with Alexa / Works with Apple Homekit
Aplicativos disponíveis	Netflix, YouTube, Prime Video, Disney+, Star+, HBO Max, Apple TV, Spotify e outros milhares disponíveis na Roku Store

Multimídia

Formatos de vídeo suportados	MKV, HEVC, H.264/MPEG-4 AVC, MPEG4, VP9, HEVC (H.265), AV1
Formatos de legenda suportados	-
Formatos de música suportados	MP3, WAV, AAC, FLAC, AIFF
Formatos de imagens/fotos suportados	JPEG, GIF e PNG
Memória (DRAM + Flash)	DRAM: 1GB | Flash: 512MB

Tuner/Recepção/Transmissão

ISDBT (Brazil)	Sim
Ginga	Sim
Guia eletrônico de programação 8 dias	Sim
Sistema de cores (analógico)	NTSC / PAL-M
Closed caption	Sim
Controle de conteúdo (parental control)	Sim
Guia eletrônico de programação (EPG)	Sim

Som

Potência de áudio (RMS)	16W
Configuração dos alto-falantes	8W x 2
Sistema dos alto-falantes	2.0
Processamento de áudio	Dolby Digital
Aprimoramento de som	5 modos (Baixa energia, cinema, normal, esportes, vívido)

Conectividade

Conexões	3 HDMI / 1 USB 2.0 / 1 Entrada RF (Antena) / 1 SPDIF (Áudio Óptica) / 1 Saída Fone de Ouvido / 1 Ethernet RJ-45
Versão do HDMI HDCP	1.4 / 2.2 / 2.3
HDMI ARC	eARC em HDMI 1
Recursos de HDMI 2.1	eARC em HDMI 1
Wi-Fi	Sim - Dual band
Bluetooth	-
Espelhamento de tela	Sim
Compatibilidade com AirPlay 2	Sim

Sustentabilidade/Energia

Modo Eco	Sim
Alimentação da rede	AC 110-240V 50/60Hz
Consumo de energia no modo espera	<0.5W
Consumo de Energia em Watts	130
Consumo de energia em kWh/ mês	9,44
Classificação de energia - Inmetro	A
Temporizador de desligamento automático	Sim

Peso e Dimensões

Peso líquido (apenas o produto) sem suporte	3,9 kg
Peso líquido (apenas o produto) com suporte	4 kg
Peso bruto (produto na embalagem)	4,9 kg
Dimensões (L x A x P) com suporte	716,7 x 474,86 x 222,8 mm
Dimensões (L x A x P) sem suporte	716,7 x 434,8 x 82,2 mm
Dimensões da embalagem (L x A x P)	778 x 468 x 109 mm
VESA	200 x 200 mm
EAN	7898620272340
ANATEL	16591-21-06714

Linha Auditorios

LONGARINA COM 03 LUGARES, nova, de primeiro uso, com estrutura metálica confeccionada em aço carbono de alta resistência, com acabamento em pintura eletrostática a pó na cor preta ou equivalente, resistente à corrosão. Assentos e encostos individuais confeccionados em polipropileno injetado de alta resistência, em formato anatômico, com ventilação por aberturas no encosto, na cor preta ou equivalente, proporcionando conforto e durabilidade. Base fixa com pés em formato "T", dotados de sapatas para proteção do piso e maior estabilidade. Deverá suportar carga mínima de 120 kg por assento, possuir dimensões compatíveis com três usuários adultos, ser fornecida montada ou acompanhada de todos os acessórios necessários para montagem, manual de instruções em português e garantia mínima de 12 (doze) meses contra defeitos de fabricação. **MARCA PERFLEX MOD. LG-ISO-01/3L**



* Imagem Ilustrativa
Mobiliário será confeccionado de forma a atender as exigências do edital do Pregão nº 89/2026 da Prefeitura do Município de Mercedes/Pr

OFFICER X MÓVEIS LTDA
CNPJ: 66.296.653/0001-78
BENTO MUNHOZ DA ROCHA NETO, Nº 4702 – SALA05 – INDUSTRIAL ATALAIA
GUARAPUAVA/PR
CEP: 85050-150 – FONE/FAX: 42 3035-7315
officerxmoveis@gmail.com

CARTA-PROPOSTA

Ref.: PREGÃO ELETRÔNICO Nº. 89/2026

A PREFEITURA DO MUNICÍPIO DE MERCEDES

1 - IDENTIFICAÇÃO DO CONCORRENTE:
RAZÃO SOCIAL: OFFICER X MÓVEIS TLDA
CNPJ: 66.296.653/0001-78 E INSCRIÇÃO ESTADUAL: 91223254-98
REPRESENTANTE: HIROMU YOKOTA - CARGO: PROPRIETÁRIO
CARTEIRA DE IDENTIDADE: 311.378 – SESP/MS - CPF: 196.815.699-20
ENDEREÇO: AV. BENTO MUNHOZ DA ROCHA NETO Nº 4702 – INDUSTRIAL ATALAIA – GUARAPUAVA/PR
TELEFONE: 42 3624-3630
E-MAIL: officerxmoveis@gmail.com
BANCO: 133 - CRESOL
AGÊNCIA: 1670
NÚMERO DA CONTA BANCÁRIA: 57.537-2

2- DADOS PARA ASSINATURA DO CONTRATO:
Nome: HIROMU YOKOTA
CARGO: PROPRIETÁRIO
RG: 311.378 – SESP/MS –
CPF: 196.815.699-20
ENDEREÇO: AV. BENTO MUNHOZ DA ROCHA NETO Nº 4702 – INDUSTRIAL ATALAIA – GUARAPUAVA/PR

Item	Descrição	Unidade	Quant.	Valor Unit. (R$)	Valor Total. (R$)
12	LONGARINA COM 03 LUGARES, nova, de primeiro uso, com estrutura metálica confeccionada em aço carbono de alta resistência, com acabamento em pintura eletrostática a pó na cor preta ou equivalente, resistente à corrosão. Assentos e encostos individuais confeccionados em polipropileno injetado de alta resistência, em formato anatômico, com ventilação por aberturas no encosto, na cor preta ou equivalente, proporcionando conforto e durabilidade. Base fixa com pés em formato "T", dotados de sapatas para proteção do piso e maior estabilidade. Deverá suportar carga mínima de 120 kg por assento, possuir dimensões compatíveis com três usuários adultos, ser fornecida montada ou acompanhada de todos os acessórios necessários para montagem, manual de instruções em português e garantia mínima de 12 (doze) meses contra defeitos de fabricação. **MARCA PERFLEX MOD. LG-ISO-01/3L**	Un.	02	R$ 492,00	R$ 984,00

Valor total da Proposta	R$ 984,00

CONDIÇÕES GERAIS
A proponente declara conhecer os termos do instrumento convocatório que rege a presente licitação.

PRAZO DE INICIO DA EXECUÇÃO
até 15 dias da emissão da nota de empenho.

VALIDADE DA PROPOSTA COMERCIAL
90 (Noventa) dias contados a partir da data da sessão pública do Pregão.

Guarapuava, 16 de Outubro de 2026

HIROMU YOKOTA:19681569920
Assinado de forma digital por HIROMU YOKOTA:19681569920
Dados: 2026.10.16 11:07:30 -03'00'

_____

OFFICER X MÓVEIS LTDA
CNPJ Nº 66.296.653/0001-78
HIROMU YOKOTA – RESPONSÁVEL LEGAL
RG: 311.378 - SSP/MS
CPF: 196.815.699-20

Móveis Orthovida
Conecte-se com a qualidade.
Fabricação e Comercialização de Móveis, Estofados, Futons, Colchonetes, travesseiros, almofadas e cama, mesa e banho.

Fábrica, Administração e Vendas
ORTHOVIDA INDUSTRIA E NEGOCIOS DIGITAIS LTDA
CNPJ.: 14.323.297/0001-30
Rua Barão do Rio Branco, 380
Centro | Curvelo - MG | CEP: 35790-168
e-mail: licita@orthovida.digital
Tel.: (38) 3721-9177 - (38)99997-9177

CATÁLOGO

Descrição Item 21: POLTRONA

Poltrona fixa (não reclinável) com estrutura e 4 pés em madeira. Possui apoio para os braços, estofamento em espuma DS-26 e revestimento em Courvin (cores: castanho ou nogueira). Dimensões exigidas: 72 cm x 75-78 cm x 68-78 cm. Garantia de 90 dias.

Especificação Técnica:

- Estrutura: Confeccionada em madeira, com base apoiada sobre 4 (quatro) pés também em madeira.
- Design e Funcionalidade: Modelo fixo (não reclinável), equipado com apoio para os braços.
- Estofamento: Assento e encosto preenchidos com espuma de densidade 26 (DS-26).
- Revestimento: Acabamento em tecido tipo Courvin.
- Cores Admitidas: Castanho ou Nogueira.
- Dimensões: 72 cm x 75 a 78 cm (intervalo admitido) x 68 a 78 cm (intervalo admitido).
- Garantia: Mínima de 90 (noventa) dias.



MARCA: ORTHOVIDA

MODELO: PÉROLA

Móveis Orthovida
Conecte-se com a qualidade.
Fabricação e Comercialização de Móveis, Estofados, Futons, Colchonetes, travesseiros, almofadas e cama, mesa e banho.

Fábrica, Administração e Vendas
ORTHOVIDA INDUSTRIA E NEGOCIOS DIGITAIS LTDA
CNPJ.: 14.323.297/0001-30
Rua Barão do Rio Branco, 380
Centro | Curvelo - MG | CEP: 35790-168
e-mail: licita@orthovida.digital
Tel.: (38) 3721-9177 - (38)99997-9177

PREFEITURA MUNICIPAL DE MERCEDES - PR

PREGÃO ELETRÔNICO N° 38/2026
UASG: 985531

ORTHOVIDA INDUSTRIA E NEGOCIOS DIGITAIS, inscrita no CNPJ nº 14.323.297/0001-30 e inscrição estadual nº 001842714.00-70 estabelecida na Rua Barão do Rio Branco nº 380, Centro – Curvelo (MG), por intermédio de seu representante legal, **ANDERSON CARLOS DINIZ SILVA**, brasileiro, solteiro, empresário, portador da Cédula e Identidade MG 14.854.629 e CPF nº 083.721.346-00, residente na Rua Campos Elíseos, nº 151 Jardim Paraíso, CEP: 35794-108 Curvelo – MG

Telefone: (38) 3721-6983

E-mail: licitacao.orthovida@gmail.com

Item	Descrição	Qnt.	Unid/ Medida	Marca/ Modelo	Valor Unitário C/Impostos E Frete (R$)	Valor Total C/Impostos E Frete (R$)
6	POLTRONA: Poltrona com design confortável, com apoio para os braços; estrutura em madeira; assento e encosto em espuma DS-26; cor: castanho ou nogueira; medidas 72cm x 75cm (mín) – 78cm (máx) x 68cm (mín) – 78cm (máx); 4 pés em madeira; tecido courvin; não reclinável. Garantia de 90 dias	8	Unid.	ORTHOVIDA/ TOPÁZIO	R$ 499,00	R$ 3.992,00
VALOR TOTAL POR EXTENSO: CINCO MIL NOVECENTOS E NOVENTA E DOIS REAIS						**R$ 3.992,00**

- **Validade da proposta**: 180 (cento e oitenta) dias.
- **Forma de pagamento:** Boleto, Depósito ou Transferência Bancária, após a entrega.
- **Prazo para pagamento:** Até 30 (trinta) dias corridos. - Conforme edital
- **Todas as despesas estão com FRETE e IMPOSTOS INCLUSOS.**
- **Dados bancários para depósito:** Banco Inter – 077 | Ag.: 0001 | c/c: 4627065-5
- **Garantia**: 12 (doze) meses.
- **Data de entrega**: - Conforme edital

Móveis Orthovida
Conecte-se com a qualidade.
Fabricação e Comercialização de Móveis, Estofados, Futons, Colchonetes, travesseiros, almofadas e cama, mesa e banho.

Fábrica, Administração e Vendas
ORTHOVIDA INDUSTRIA E NEGOCIOS DIGITAIS LTDA
CNPJ.: 14.323.297/0001-30
Rua Barão do Rio Branco, 380
Centro | Curvelo - MG | CEP: 35790-168
e-mail: licita@orthovida.digital
Tel.: (38) 3721-9177 - (38)99997-9177

DECLARAÇÃO

DECLARAMOS, para fins de participação no processo licitatório em pauta, sob as penas da Lei, que a licitante concorda e se submete a todos os termos, normas e especificações pertinentes ao Edital, bem como, às leis, decretos, portarias e resoluções cujas normas incidam sobre a presente licitação. Declaramos ainda, que nos preços cotados já estão incluídas eventuais vantagens e/ou abatimentos, impostos, taxas e encargos sócias, obrigações trabalhistas, previdenciárias, fiscais e comerciais, assim como despesas com transportes e deslocamentos e outras quaisquer que incidam sobre o fornecimento.



Curvelo/MG, 9 de outubro de 2026.
Anderson Carlos Diniz Silva
Sócio Administrador

MONDUST COMÉRCIO DE PRODUTOS E EQUIPAMENTOS LTDA

CNPJ: 47.607.630/0001-92
IE: 024/0559274
IM: 6916119

ATESTADO DE CAPACIDADE TÉCNICA

Atestamos, para devidos fins, que a empresa **REFINAR EMPRESARIAL ASSESSORIA EM CONTROLES ADMINISTRATIVOS LTDA**, inscrita no **CNPJ 52.386.933/0001-62**, estabelecida na **RUA JOSÉ AUGUSTO MABA, 295, CASA, BAIRRO FORTALEZA, BLUMENAU / SC**, prestou serviços a empresa **MONDUST COMÉRCIO DE PRODUTOS E EQUIPAMENTOS LTDA**, CNPJ **47.607.630/0001-92**, estabelecida na **RUA CURUPAITI, 559, BAIRRO NOSSA SENHORA DAS GRAÇAS, CANOAS/RS**, prestou serviços/entregou os seguintes produtos:

Descrição do Produto	Und	Valor Unitário	Valor Total
Microondas AMIC02BN-02 BR 32L 1400W 220V	15	R$ 611,25	R$ 9.168,75
Liquidificador ALIQ05N-02 PR Cristal 220	5	R$ 137,38	R$ 686,90
Bebedouro Eletr ABBP01N-03 BR Bivolt	15	R$ 358,75	R$ 5.381,25
Chaleira Elétrica Inox CE-02 220V Agratto	30	R$ 47,50	R$ 1.425,00
Cafeteira Elétrica Agratto CEV30-01 127V	10	R$ 76,67	R$ 766,70
Microondas AMIC02BN-02 BR 32L 1400W 220V	6	R$ 611,25	R$ 3.667,50
Fogao Eletric FM-02 Agratto 2 Placas 220	7	R$ 105,45	R$ 738,15
Fritadeira Eletr. Suprema FES-02 220V	8	R$ 201,25	R$ 1.610,00

O referido serviço/fornecimento foi realizado dentro do prazo acordado e registrado na NFe 002.

Informamos ainda que as prestações de serviços / entrega dos materiais acima referidos apresentaram bom desempenho operacional, tendo a empresa cumprido fielmente com suas obrigações, nada que a desabone técnica e comercialmente, até a presente data.

Canoas / RS, 30 de Abril de 2026.

gov.br Documento assinado digitalmente
FABIO HAUSCHILD MONDARDO
Data: 30/04/2026 10:13:38-0300
Verifique em https://validar.iti.gov.br

FÁBIO HAUSCHILD MONDARDO
CPF 806.427.809-00
RG 204978131

Rua Curupaiti, 559
Nossa Senhora das Graças
Canoas – RS – CEP: 92110-010
Telefone: (51)3032-4216
Email: licitacoesmondust@gmail.com

RECEBEMOS DE REFINAR EMPRESARIAL ASSESSORIA EM CONTROLES ADMINI OS PRODUTOS CONSTANTES DA NOTA FISCAL INDICADA

Data Recebimento	Identificação e assinatura do recebedor

NF-E
N 2
Serie 19

REFINAR EMPRESARIAL ASSESSORI
Rua José Augusto Maba, 295
Fortaleza
BLUMENAU/SC
47 96359087 89056-080

DANFE
Documento Auxiliar da Nota Eletrônica
0 - Entrada
1 - Saída [1]
Num. 2
Serie 19
Folha 1 de 1

Dados DPEC

Dados da Nf-e
242260176125660 20/04/2026 09:31:25

Natureza da Operação
6108 Venda de Mercadoria Adquiridas

Inscrição Estadual	Insc. Estadual do Subst Trib.	Cnpj	Chave da acesso da Nf-e
264234758		52.386.933/0001-62	4226.0452.3869.3300.0162.5501.9000.0000.0212.5584.4489

Destinatário/Remetente

Nome Razão Social	CNPJ/CPF	Data Emissão
MONDUST COMERCIO DE PRODUTOS E EQUIPAMENTOS LTDA	47.607.630/0001-92	20/04/2026

Endereço	Bairro/Distrito	Cep	Data Saida
RUA CURUPAITI 559	NOSSA SENHORA DAS GR	92110-010	20/04/2026

Município	Fone/Fax	UF	Inscrição Estadual	Hora Saída
CANOAS	(47)99287-8405	RS		09:36:00

Fatura

N Doc	Vencimento	Valor
SR000002-1	20/05/2026	23.444,25

Cálculo imposto

Base Calculo Icms	Valor do Icms	Base Cálculo Icms Substituição	Valor Icms Substituição	Valor total dos produtos
0,00	0,00	0,00	0,00	23.444,25

Valor frete	Valor do seguro	Desconto	Outras despesas Acessórias	Valor do IPI	Valor Total da Nf
0,00	0,00	0,00	0,00	0,00	23.444,25

Transportador/ Volumes Transportados

Razão Social	Frete Conta	Código Antt	Placa Veiculo	UF	Cnpj/Cpf
	0-Emitente				

Endereço	Município	UF	Inscrição Estadual
.	GASPAR	SC	ISENTO

Quantidade	Espécie	Marca	Numero (Volumes)	Peso Bruto	Peso Liquido
0	VLM		0	0,000	0,000

Dados do produto ou serviço

Cod. Prod	Descrição produto ou serviço	Ncm	CST	Cfop	Un	Qtd.	Valor	Subtotal	Base.ICMS	Vl. Icms	Vl. IPI	Aliquotas	
												Icms	IPI
VTS-L1665	MICROONDAS AMIC02BN-02 BR 32L 1400W 220V	84151011	102	6108	PC	15	611,25	9.168,75	0,00	0,00	0,00	0,00	0,00
VTS-L1711	LIQUIDIFICADOR ALIQ05N-02 PR CRISTAL 220	84386000	102	6108	PC	5	137,38	686,90	0,00	0,00	0,00	0,00	0,00
VTS-L1417	BEBEDOURO ELETR ABBP01N-03 BR BIVOLT	84151011	102	6108	PC	15	358,75	5.381,25	0,00	0,00	0,00	0,00	0,00
VTS-L784	CHALEIRA ELETRICA INOX CE-02 220V AGRATT	85161000	102	6108	PC	30	47,50	1.425,00	0,00	0,00	0,00	0,00	0,00
VTS-L6049	CAFETEIRA ELÉTRICA AGRATTO CEV30-01 127 V	84198190	102	6108	PC	10	76,67	766,70	0,00	0,00	0,00	0,00	0,00
VTS-L1444	MICROONDAS AMIC01N-02 PR 32L 1400W 220V	84151011	102	6108	PC	6	611,25	3.667,50	0,00	0,00	0,00	0,00	0,00
VTS-L4918	FOGAO ELETRIC FM-02 AGRATTO 2 PLACAS 220	84198190	102	6108	PC	7	105,45	738,15	0,00	0,00	0,00	0,00	0,00
VTS-L9576	FRITADEIRA ELET. SUPREMA FES-02 - 220V	84386000	102	6108	PC	8	201,25	1.610,00	0,00	0,00	0,00	0,00	0,00

Cálculo do ISSQN

Inscrição Municipal	Valor Total dos Serviços	Base Cálculo do ISSQN	Valor do ISSQN

Dados Adicionais
EMPRESA OPTANTE PELO SIMPLES NACIONAL

Reservado ao Fisco

REFINAR
EMPRESARIAL LTDA
Tel: (47) 3057-3902/3903 | propostas@refinarempresarial.com.br

PROPOSTA

A/C
PREFEITURA MUNICIPAL DE MERCEDES - PR
Pregão Eletrônico: 38/2026
UASG: 985531

Dados da Proponente			
Razão Social: **REFINAR EMPRESARIAL ASSESSORIA EM CONTROLES ADMINISTRATIVOS LTDA**			
CNPJ: 52.386.933/0001-62	Inscrição Municipal: 178467	Inscrição Estadual: 264.234-758	
Endereço: Rua José Augusto Maba, 295, Casa, CEP: 89.056-080		Cidade/UF: Blumenau/SC	
E-mail: propostas@refinarempresarial.com.br			
Dados Bancários			
Banco | Agência:	SICOOB 3069	Conta: 582.900-3	
Responsável			
Nome: SILVIO KOHLER	CPF: 418.859-889-15 RG: 1.241.370 Cargo: Gerente		
INFORMAÇÕES PARA CONTATO E ENVIOS:			
ATAS E CONTRATOS ASSINATURA: atas@refinarempresarial.com.br (47) 3057- 3900			
EMPENHOS: empenhos@refinarempresarial.com.br(47) 3057- 3916			
PROPOSTAS: propostas@refinarempresarial.com.br (47) 3057- 3902/3903			
QUALIDADE: qualidade@portaldasatas.com.br (47) 3057- 3909			
PREVISÕES DE ENTREGA: previsoes@portaldasatas.com.br (47) 3057- 3930			

Em atendimento ao orçamento supramencionado, apresentamos nossa proposta de preços:

Item	Qtde	UN	Material	Marca	Modelo	Código	Preço Unit.	Preço Total
2	2	UND	BEBEDOURO INDUSTRIAL: 50 litros (mín.); 2 torneiras em metal cromado; 127V ou 220V; dimensões: 1.350cm altura x 650cm largura x 550cm profundidade; com termostato regulador de temperatura; em inox 403; reservatório confeccionado em polipropileno atóxico; serpentina interna em inox 304; com boia controladora do nível de água; com pingadeira e dreno; isolante térmico EPS.	LIBELL	LIC050 INOX		R$ 1.940,00	R$ 3.880,00
8	1	UND	VENTILADOR DE COLUNA 60 CM: 3 PÁS; Garantia de 12 meses	VENTISOL	VOC 60 NEW	475	R$ 388,98	R$ 388,98
11	2	UND	PANELA DE PRESSÃO ELÉTRICA, nova, de primeiro uso, com capacidade mínima de 8 litros, alimentação elétrica em 220 V, potência mínima de 1.200 W, painel com controle digital e funcionamento automático, permitindo o preparo de diversos alimentos com praticidade	Philco	PPP80		R$ 795,95	R$ 1.591,90

			e segurança. Deverá possuir cuba interna removível confeccionada em alumínio com revestimento antiaderente, tampa com sistema de fechamento externo e travamento de segurança, acabamento externo resistente, estrutura em aço e plástico de alta durabilidade, função de manutenção de aquecimento, timer programável, válvulas e dispositivos de segurança contra sobrepressão e superaquecimento, pés antiderrapantes e dimensões aproximadas de 31,8 cm de profundidade, 37,5 cm de largura e 36,5 cm de altura, admitindo-se variação de até 5%. O produto deverá possuir certificação do INMETRO, manual de instruções em português e garantia mínima de 12 (doze) meses contra defeitos de fabricação					
							Total	**R$ 5.860,88**

Valor Total: Cinco Mil e Oitocentos e Sessenta Reais e Oitenta e Oito Centavos

Validade da Proposta de Preços: 60 (Sessenta) Dias.
Pagamento: 30 (Trinta) Dias.
Prazo de Entrega: 15 (Quinze) Dias.
Locais de Entrega: Rua Dr. Oswaldo Cruz, 555 – Fone (45) 3256-8000 – CEP 85998-100 – Mercedes – PR .
Garantia: 12 (Doze) Meses.
Frete: Incluso no valor da proposta.
Impostos: Todos inclusos.
REFINAR EMPRESARIAL ASSESSORIA EM CONTROLES ADMINISTRATIVOS LTDA alerta que o serviço de entrega do produto não engloba o transporte de produtos por escadas ou guindastes, em locais que dificultem a entrega ou que possam acarretar danos à mercadoria, salvo instrução acerca destes casos constante no edital.
1. Informamos aos Clientes para se atentarem as dimensões dos produtos. É responsabilidade do Cliente caso o produto tenha dimensões superiores ao local de acesso da entrega, dificultando ou impossibilitando que a mesma seja concluída.
2. Não realizamos entregas em endereço diferente do daquele inerente ao CNPJ de faturamento, conforme legislação vigente. Caso houver diferença entre o endereço de entrega e o do o CNPJ de faturamento, solicitaremos tempestivamente os dados necessários para emissão da NFe de transporte.
3. Para assegurar maior agilidade e eficiência no processo logístico, é indispensável que o local de entrega e a voltagem dos produtos sejam informados corretamente no empenho. Essas informações são essenciais para evitar divergências, atrasos e garantir o atendimento adequado da solicitação.

Blumenau, 07 de Outubro de 2026.

REFINAR EMPRESARIAL ASSESSORIA EM CONTROLES ADMIN:52386933000162

Assinado de forma digital por REFINAR EMPRESARIAL ASSESSORIA EM CONTROLES ADMIN:52386933000162
Dados: 2026.10.13 16:07:16 -03'00'

SILVIO KOHLER
Representante Responsável
CPF: 418.859-889-15

Bebedouro Purificador Industrial de Coluna Inox 50L LIC050 Libell 220v
Com duas torneiras

Certificado: **INMETRO: 2.410.672**





Descrição

O Bebedouro Purificador Industrial de Coluna Inox 50L LIC050 Libell 220v é a solução ideal para locais com grande circulação de pessoas que necessitam de água gelada de forma contínua e eficiente. Com capacidade de 50 litros e refrigeração por compressor, ele garante água bem gelada mesmo nos dias mais quentes, atingindo temperaturas a partir de 4°C. Fabricado com estrutura em aço inox escovado, oferece durabilidade, resistência e um visual moderno para compor qualquer ambiente comercial ou corporativo. Possui 2 torneiras de alto fluxo, permitindo o uso simultâneo com praticidade, além de tampa removível, facilitando a limpeza. Esse modelo é de ligação direta à rede hidráulica (não utiliza galão), proporcionando economia e abastecimento constante. Acompanha kit de instalação completo.

Características Técnicas:

Código do produto: 50010170;
Modelo: LIC050;
Voltagem: 220V;
50 Litros de água gelada com alta performance de refrigeração;
2 torneiras para uso simultâneo;
Temperatura mínima da água: 4°C;

Refrigeração por compressor – mais eficiência mesmo em uso intenso;

Termostato com 7 níveis de temperatura ajustável;

Estrutura em inox: durabilidade e fácil limpeza;

Potência: 176W;

Base em PSAI – mais estabilidade e resistência;

Tampa removível e kit instalação incluso;

Medidas:

Altura(cm): 130

Largura(cm):51

Profundidade com aparador de copos(cm):50

Profundidade sem aparador de copos(cm):42

Peso Líquido (Kg):16,670

Peso Bruto (Kg):18,170

Modelo:	LIC050
Capacidade em volume:	50 Litros
Fabricante:	Libell

Recursos: - Reservatório interno em polietileno atóxico - Isolação térmica em Isopor, retendo a temperatura
Destaques - Gabinete sem emenda - Conexões hidráulicas internas em material atóxico - Refrigerado por compressor - Controlador de Temperatura com 7 níveis, Tampa Removível
Na Embalagem: 01- Bebedouro Industrial Libell, 50 Litros, com Filtro, Inox 01- Manual de instrução
Garantia: 12 Meses
Peso 16700g (16,7Kg)
Dimensões (AxLxP) 130 x 51 x 42 cm

Panela de Pressão Multifuncional Philco 8L PPP80 12 funções





CAPACIDADE PARA
8 LITROS

12 FUNÇÕES
PRÉ-PROGRAMADAS

Segurança

INMETRO OCP 0040



Imagine preparar refeições deliciosas e saudáveis com facilidade. A Panela de Pressão Multifuncional Philco 8L PPP80 é a escolha ideal para quem busca conveniência e eficiência na cozinha.

Com capacidade de 8 litros, você cozinha para toda a família sem se preocupar com espaço limitado. O painel digital com 12 modos de cozimento pré-programados permite preparar pratos variados com o toque de um botão.

A função Grãos ajusta o tempo de cozimento para diferentes tipos de grãos, como milho, lentilha, grão de bico e pinhão.

Sinta a satisfação de cozinhar mais rápido e economizar tempo com a potência de 1200W, além de um revestimento antiaderente que garante uma refeição mais saudável, sem grudar e fácil de limpar, dispensando o uso de óleo.

Tudo isso, com timer programável que permite que você programe o início do preparo da refeição, trazendo ainda mais praticidade para o seu dia a dia.

Com 9 dispositivos de segurança, a Panela de Pressão Elétrica Philco é muito mais segura que as panelas de pressão convencionais.

Não perca a oportunidade de transformar sua rotina culinária e descubra como é fácil trazer mais sabor e praticidade para sua cozinha com a Panela de Pressão Multifuncional Philco 8L PPP80!

• Prepara diversos tipos de alimentos
• Painel com controle digital e fácil acesso as funções
• Visor digital para acompanhamento da programação e dos preparos
• 12 funções pré-programados: Feijão, Arroz, Arroz integral, Legumes, Sopa, Frango, Carne de Panela, Mandioca, Mingau, Músculo/Costela, Cozimento lento e grãos
• Função Refogar/Fritar, para dourar temperos e outros alimentos antes de cozinhar na pressão, deve ser utilizada com a tampa aberta
• Função aquecer, mantém os alimentos aquecidos a uma temperatura aproximada de 70°C após o cozimento
• Função Grãos, 4 modos de preparo de grãos pré-programados: milho, lentilha, grão de bico e pinhão
• Timer programável, permite programar o preparo dos alimentos com até 24 horas de antecedência
• Tigela removível com capacidade de 8L, possui revestimento interno antiaderente, fácil de usar e limpar
• A tigela possui escalas para preparar até 16 xícaras de arroz cru
• Suporte para apoiar a colher no aparelho
• Suporte para apoiar a tampa no aparelho
• Válvula de alívio de pressão removível
• Alças laterais, facilidade para transportar o produto
• Silenciosa, não libera vapor durante o cozimento dos alimentos
• 9 dispositivos de segurança
• Tampa com travamento de segurança
• Sinal sonoro, a panela emite sinal sonoro após o preparo dos alimentos
• Cordão removível, mais prático de levar a panela à mesa
• Acompanha espátula e copo dosador
• Pés antiderrapantes
• Composição: Metal e plástico, tigela em alumínio.

9 dispositivos de segurança:
• Dispositivo para controle interno de pressão
• Dispositivo para controle interno de temperatura
• Válvula de Segurança
• Dispositivo contra o entupimento da válvula
• Segurança de abertura e fechamento da tampa
• Dispositivo contra excesso de pressão
• Dispositivo contra excesso de temperatura
• Dispositivo contra excesso de corrente elétrica
• Alívio para excesso de pressão.

Dimensões do produto

Altura do produto	36,5 cm
Largura do produto	37,5 cm
Comprimento do produto	31,8 cm
Peso do produto	5,00092 kg

Dimensões de envio do produto

Altura com embalagem	40,2 cm
Largura com embalagem	34,6 cm
Comprimento com embalagem	34,8 cm
Peso com embalagem	6,0008 kg

Cor	Inox
Garantia (Dias)	360
Estado	Novo
Tipo do painel	Digital
Capacidade (L)	8
Modelo	PPP80
Material do recipiente	tigela em alumínio
Função manter aquecido	Sim
Potência (W)	1200(W)

VENTILADOR DE COLUNA

NEW 60cm

Acesse nosso **site**

PRODUTO NACIONAL

Classificação A
Em consumo de energia

Chave de controle com 3 velocidades
Na capa protetora do motor

Oscilante
Oscilação horizontal automática

Motor potente
Alta capacidade de ventilação

Grades em aço
Mais segurança e durabilidade

Pintura eletrostática
Grade e haste com pintura de alta resistência

Inclinação regulável
Com ajuste manual

Altura regulável
Mínimo 120cm Máximo 175cm

Fusível térmico
Dispositivo de proteção que garante a segurança do motor

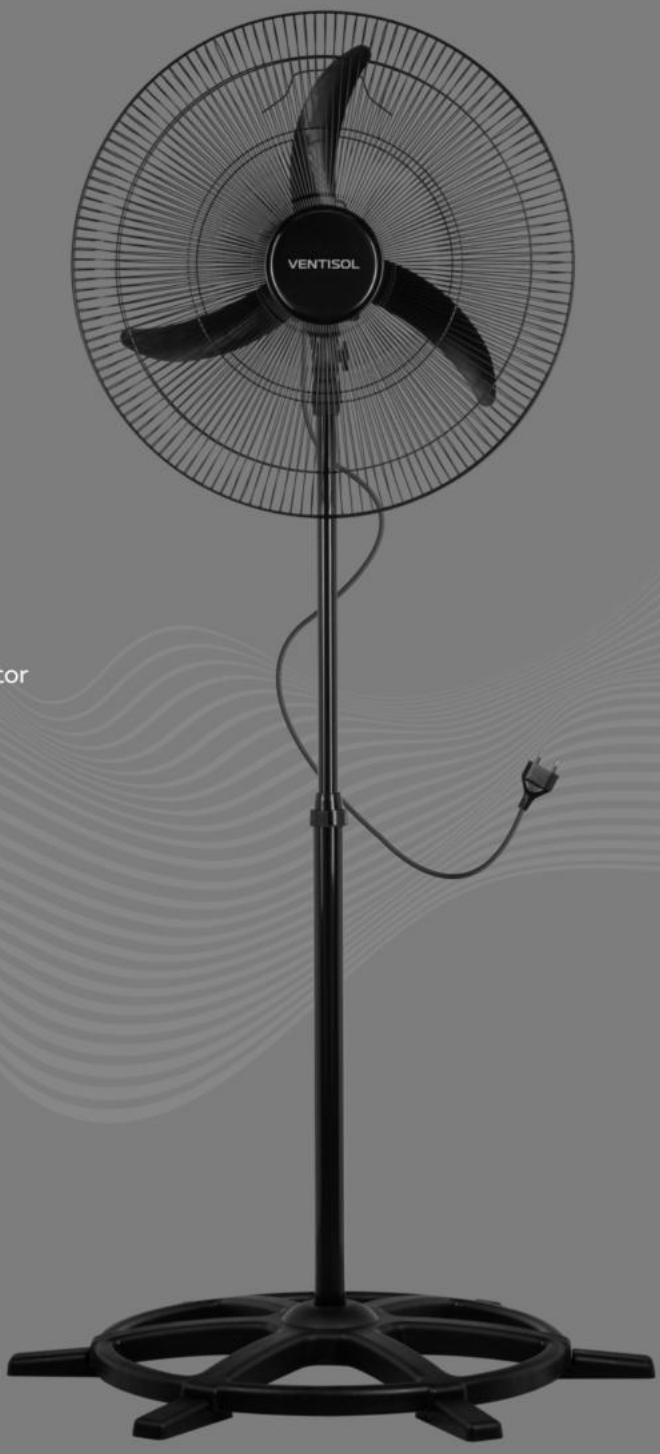

DADOS TÉCNICOS



Potência: 147W
RPM: 1200
Grade: 600mm
Hélice: 521mm
Peso bruto: 5,250 Kg
Peso líquido: 4,850 Kg
CxLxA - mm: 615x195x605
M³ Embalagem: 0,0701
Quantidade: 1
Fabricação: Nacional
Garantia: 12 meses



DADOS LOGÍSTICOS						DADOS TÉCNICOS					
SKU	DESCRIÇÃO	TENSÃO	CÓD. DE BARRAS	CAIXA	EMP.*	MÁX.	MÉD.	MÍN.	CONSUMO**	EFIC.***	VAZÃO
475	VENTILADOR OSC COLUNA 60CM NEW PR GR PR 127V PREMIUM	127V	7898461963148	UN	3	A	A	A	2,67kWh/mês	0,006	1,08m³/s
476	VENTILADOR OSC COLUNA 60CM NEW PR GR PR 220V PREMIUM	220V	7898461963155	UN	3	A	A	A	2,68kWh/mês	0,006	1,05m³/s



A Ventisol reserva-se o direito de proceder, sem prévio aviso, as modificações técnicas que julgar conveniente. | Os pesos e medidas dos produtos e embalagens podem ter uma variação de ±3%. | *Valor de Empilhamento Máximo. | **Consumo mensal para uso diário de 1h na velocidade alta. | *** Medida em (m³/s)/W)*m)

VENTISOL | ventisol.com.br