MAQPESA®

LAUDO TÉCNICO NR-12 BRITADOR MÓVEL

INTRODUÇÃO

Este laudo técnico tem por objetivo demostrar as adequações realizadas no britador móvel 6240, definindo os parâmetros técnicos de proteção utilizados no equipamento a fim de atender os termos da Norma Regulamentadora NR12 que trata da segurança no trabalho em máquinas e equipamentos, garantindo a segurança e o bem estar do trabalhador minimizando a exposição ou até mesmo eliminando o risco de acidente de trabalho.

IDENTIFICAÇÃO DO EQUIPAMENTO

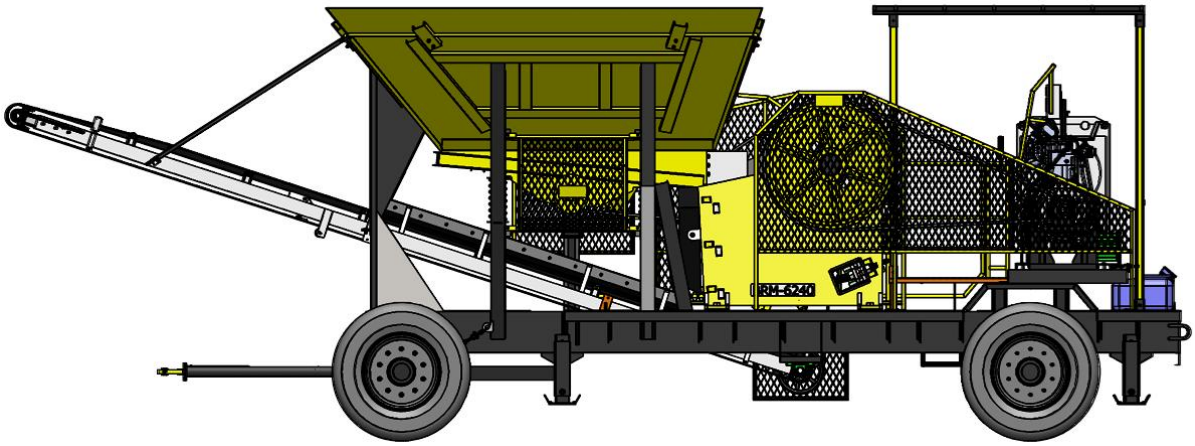

O britador móvel 6240 assim identificado, pois uma mandíbula nas medidas de 620mm x 400mm, com regulagem na abertura de saída das pedras capacitando uma produção hora dependendo do material a ser britado.

Possui uma carcaça em chapa de aço soldada travada e nervurada do queixo em aço soldado, mancais em aço fundido, eixo em cromo níquel, beneficiado com regulagem na saída das pedras britadas através de sistema de

malas acionado por dois parafusos nas laterais, acionamento via motor estacionário a diesel, proteções gradeadas para volantes e correias, passarela para manutenção e inspeção. Uma correia transportadora 6 metros de comprimento, com largura de 20” (Polegadas), com roletes de carga, com roletes de retorno, com rolete de tração, lona com duas lonas e três camadas.

O equipamento contem toldo de proteção para sol e chuva e possui pintura completa de alta resistência.

PROTEÇÕES FIXAS E MÓVEIS

As proteções fixas, são as proteções de difícil remoção, fixadas ao corpo da estrutura do equipamento através do uso de solda ou elementos fixadores como parafusos e porcas sendo assim necessário a utilização de ferramentas para a abertura ou remoção da proteção.

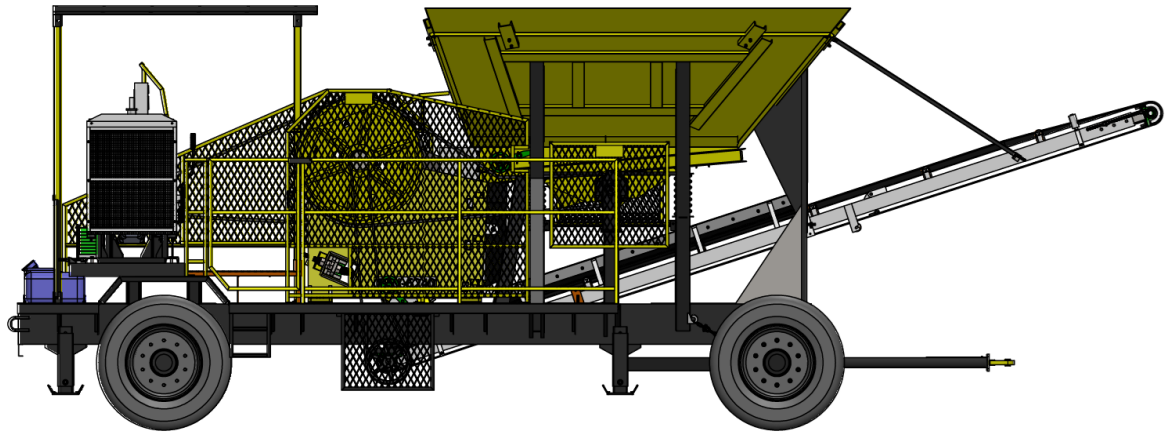

O equipamento possui escada com corrimão, protetor lateral e passarela feito de material aço carbono atendendo a norma técnica.

MAQPESA®



O equipamento possui diversos protetores fixos feitos de aço carbono que protegem as peças que operam em movimento rotatório a fim de não deixar exposto o risco, atendendo as normas de segurança. As proteções fixas possuem placas de advertência e identificação alertando sobre os possíveis riscos.

Maqpesa Indústria de Máquinas Pesadas Ltda - CNPJ: 27.857.957/0001-05 - Rodovia BR 472, 1200 - KM 7 - Caixa Postal 26
Guia Lopes - Santa Rosa - RS - CEP 98.783-860 - Fones/Whats: 55 99945 3490 - 55 3511 3490 - E-mail: maqpesa.ind@gmail.com

MAQPESA®



As proteções móveis são para acesso em caso de necessidade de manutenção ou limpeza tendo como por exemplo portas e tampas, manejados por dispositivos de intertravamento

Os itens de riscos estão em conformidade com a norma NR-12 e foram adequados para cumprimento da legislação vigente. Respeitando os limites de produtividade, os riscos residuais são mínimos por não serem riscos pertinentes a rotina operacional do trabalhador.

Santa Rosa – Outubro /2026.

JONI LUAN HOFFMANN:01568613059

Assinado de forma digital por JONI LUAN HOFFMANN:01568613059
Dados: 2026.10.02 08:49:14 -03'00'

Joni Luan Hoffmann
Engenheiro Mecânico
CREA RS236816

MAQPESA
INDÚSTRIA DE MÁQUINAS PESADAS

PROPOSTA DE PREÇOS

PROCESSO LICITATÓRIO Nº 166/2026

PREGÃO ELETRONICO 80/2026

LOCAÇÃO DE 01 CONJUNTO MÓVEL DE BRITAGEM

1.IDENTIFICAÇÃO DA EMPRESA:

Razão Social: **MAQPESA INDÚSTRIA DE MÁQUINAS PESADAS LTDA EPP**

Nome Fantasia: MAQPESA

Endereço: BR 472 KM 07 1.200

Bairro: GUIA LOPES

Município: SANTA ROSA

Estado: RS

CEP: 98.783-860

Fone/Fax: 55 3511-3490 E-mail: maqpesa.ind@gmail.com

CNPJ: 27.857.957/0001-05

Inscrição Estadual: 1100128023

Inscrição Municipal: **49003**

Dados bancários para pagamento; SICREDI (748) AG 0307 C/C: 74137-2

ITEM	UNID	CÓD IPM	CATSER	QNDE	DESCRIÇÃO	VALOR UNITÁRIO	VALOR TOTAL
01	MESES	34418	4014	12	Locação de um conjunto móvel de britagem instalado sobre um reboque metálico, construído sobre chassi de viga u, com no mínimo dois eixos, sendo com um eixo traseiro rígido com rodados e pneus duplos, e um eixo dianteiro com rodados e pneus simples com cambão para rebocar, permitindo girar para ambos os lados. Alimentador semiautomático, mesa vibratória horizontal de no mínimo 2000 mm x 600 mm, apoiada sobre no minimo 4 molas helicoidais e chassi, equipado com grelha, acionado por embreagem eletromagnética, com um eixo e contrapesos ao lado externo da mesa vibratória. Britador	R$ 39.700,00	R$ 476.400,00

					de mandíbulas com boca de alimentação de no mínimo 620mm x 400mm, queixo em chapa de aço soldada, com regulagem na abertura de saída das pedras britadas, carcaça lateral com comprimento mínimo de 1890mm, altura de no mínimo 1200mm, largura de no mínimo 770mm espessura da chapa de no mínimo 40mm, volante com diâmetro de no mínimo 950mm, largura do volante de no mínimo 150mm, totalmente em aço laminado soldado e mancais fundidos em aço, eixo em aço cromoníquel beneficiado, apoiado em rolamentos auto compensadores de rolo, correia transportadora, com comprimento de no mínimo 6000 mm, com estrutura em viga u, fita transportadora de borracha com duas lonas com três camadas, apoiado sob roletes largura mínima de 20”(vinte polegadas). Acionamento com motor diesel de no mínimo 4 cilindros no mínimo 98cv, com painel de comando, embreagem, polia e correias de acionamento, partida elétrica, bateria, escapamento, filtro de ar, e reservatório de diesel. No mínimo duas vigas estabilizadoras para instalação, passarelas de circulação e manutenção, protetor gradeado para volantes e correias do britador, toldo metálico, escada.		
		(quatrocentos e setenta e seis mil e quatrocentos reais)					R$ 476.400,00

Prazo de validade da proposta: 60 (sessenta) dias a contar da data de sua abertura

Nos valores propostos estarão inclusos todos os custos operacionais, encargos previdenciários, trabalhistas, tributários, comerciais e quaisquer outros que incidam direta ou indiretamente na execução do objeto.

MAQPESA
INDÚSTRIA DE MÁQUINAS PESADAS

RICARDO MOUSQUER: 06032865851

Assinado de forma digital por RICARDO MOUSQUER:06032865851
Dados: 2026.10.02 09:33:56 -03'00'

Santa Rosa, 02 de outubro de 2026.

Ricardo Mousquer

CPF: 060.328.658-51

RG: 5018607589

Sócio Administrador